Kemmler + Riehle

Modulares Montage System MMS 44

44

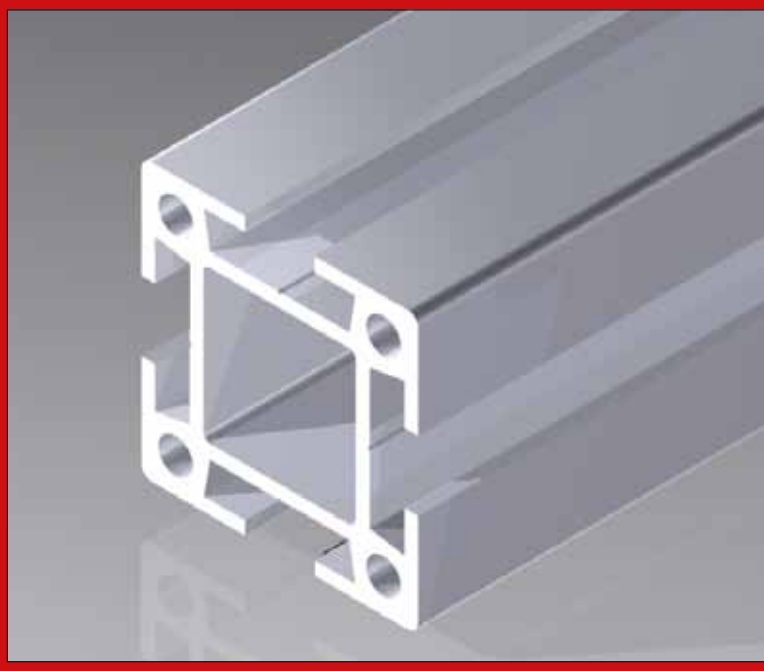

ab Seite 4

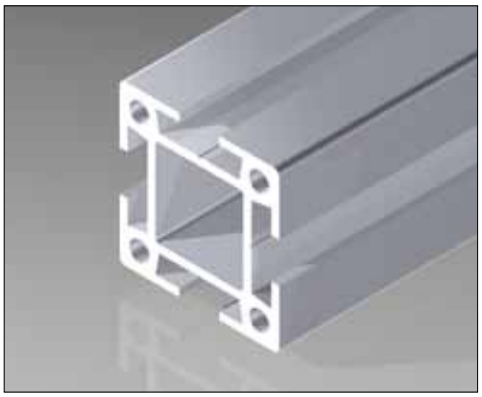

Profile
Quadratprofile 4
Rechteckprofile 6
Verglasungsprofile 8
Schiebetürenprofil 8
Pneumatikprofile 9
Kabelkanalprofile 10
C-Profilschiene 10
Winkelprofile 10
Sonderprofile 10

ab Seite 11

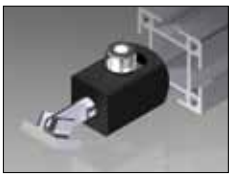

Verbinder
Profilverbinder 11
Parallelverbinder 12
Gehrungsverbinder 14
Winkelverbinder 16
Nutensteine 17
Profillängsverbinder 18
Profilkernmaterial 19
Klemmschienenprofil 19
Gewindeeinsätze 20
Klemmschienen 21

ab Seite 22

Winkel/Laschen
Verbindungsplatten 22
Verbindungslaschen 23
Schwenklaschen 24
Schwenkwinkel 25
Haltewinkel 26
Eckwinkel 28
Fundamentwinkel 30
Radwinkel 31

ab Seite 32

Stellfüße/Bodenplatten
Sockelplatten 32
Gelenkfüße 34
Flansche 37

ab Seite 40

Griffe
Handgriffe 40
Bügelgriffe 40
Variable Handgriffe 40

ab Seite 42

Gelenke/Scharniere
Schwenkgelenke 42
Schwenkdrehgelenke 43
Drehelemente 45
Anschraubscharniere 46
Klemmscharniere 48

Statische Werte
Statische Werte zu den Standardprofilen 69

ab Seite 49

Abdeckungen
Abdeckkappen 49
Profilabdeckungen 53
Seitenführungsprofile 53
Verglasungsprofile 55
Blecheinsteckprofile 56
Drahtgitterprofil 56
Schiebetürenprofil 56

ab Seite 57

Zubehör
Schlosskasten 57
Rundpuffer 57
Halter Flächenelem. 58
Feldwinkel 58
Kabelkanalklipps 59
Kabelhalter 60
Ringschrauben 61
Werkzeugsatz 62

ab Seite 63

Pneumatik
Dichtungen 63
Abschlussplatten 63
Anschlussplatten 63
Abschlusswinkel 65
Anschlusswinkel 65
Luftverteiler 67
Zubehör 68

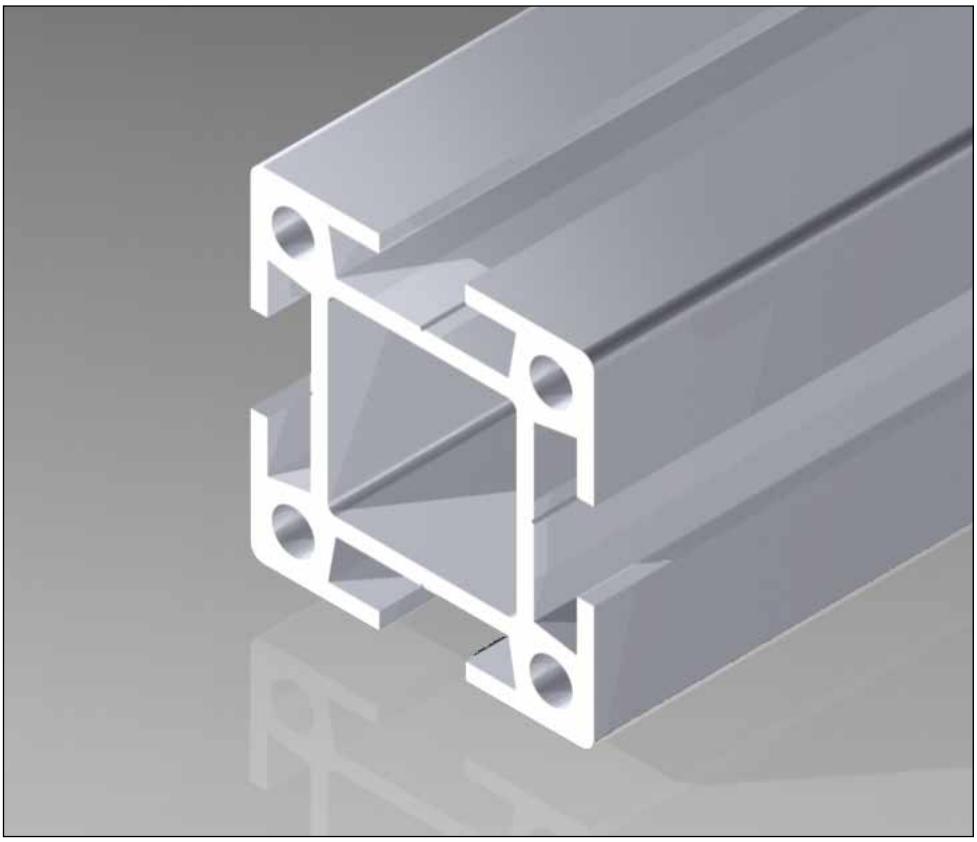

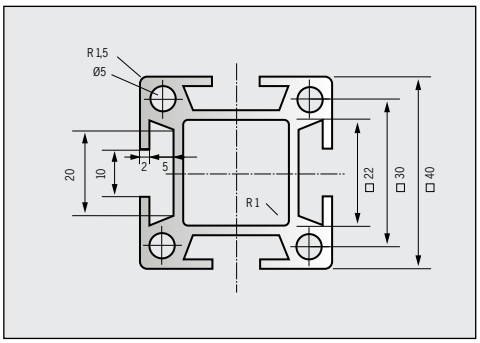

Das System MMS 44 besteht aus naturfarben eloxiertem Aluminium und ist damit im Innen- und Außenbereich ein ideales wartungsfreies Bauteil. Das Profil ist kratzfest und korrosionsgeschützt.

Das Quadratprofil der Baureihe MMS 44 findet vorzugsweise Anwendung im Gestellbau (Arbeitstische, Transportwagen, Regale usw.).

Die Profile werden in der Standardlänge 6000 mm oder in jeder gewünschten Abmessung geliefert. Optional können die Profile bereits mit den MMS-Verbinderbohrungen geliefert werden.

Bestellnummern für Zuschnitte und Bohrungen siehe Preisliste.

Quadratprofil
40 x 40 mm,
max. Länge 6000 mm,
Gewicht 1,4 kg/m

Best.-Nr. 44.0000

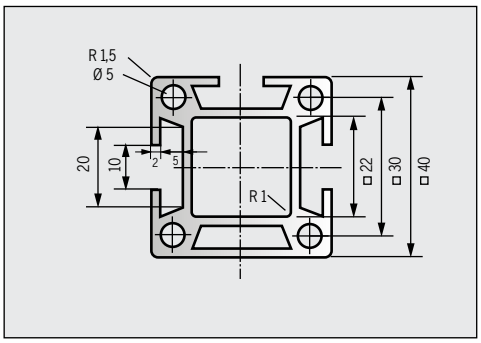

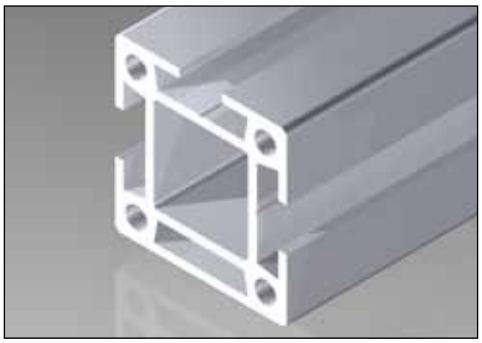

Dieses Profil ist mit seiner geschlossenen Seite besonders für Reinraumbedingungen gedacht.

Quadratprofil
40 x 40 mm, einseitig geschlossen,
max. Länge 6000 mm,
Gewicht 1,5 kg/m

Best.-Nr. 44.0021

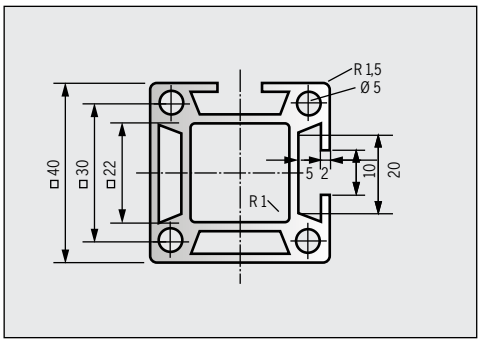

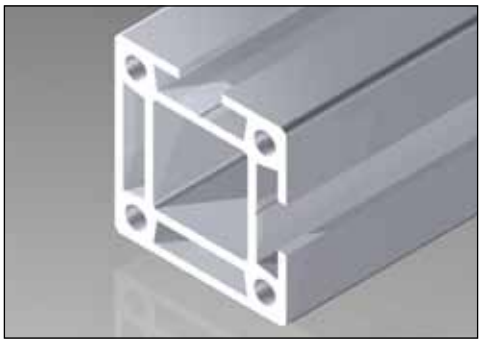

Dieses Profil ist mit seinen geschlossenen Seiten besonders für Reinraumbedingungen gedacht.

Quadratprofil
40 x 40 mm, zweiseitig geschlossen,
max. Länge 6000 mm,
Gewicht 1,5 kg/m

Best.-Nr. 44.0020

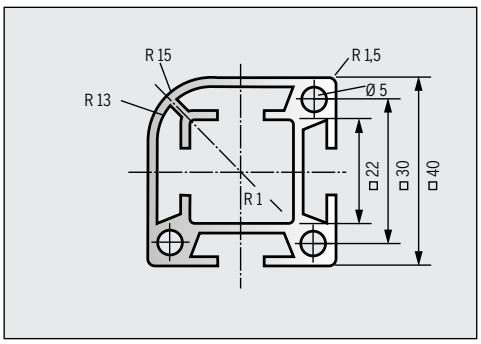

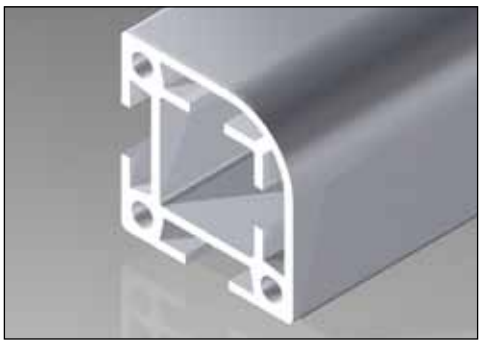

Dieses Profil mit seiner abgerundeten Kante wird verwendet wo Ecken stören, zum Beispiel bei Tischunterkanten.
Bei Gestellen kann Verbinder 44.0045.6 verwendet werden.

Quadratprofil
40 x 40 mm, zweiseitig geschlossen und gerundet
max. Länge 6000 mm,
Gewicht 1,5 kg/m

Best.-Nr. 44.0020.1

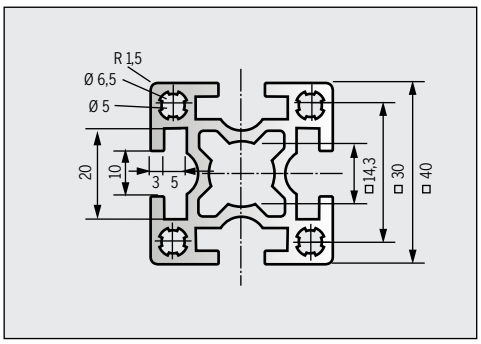

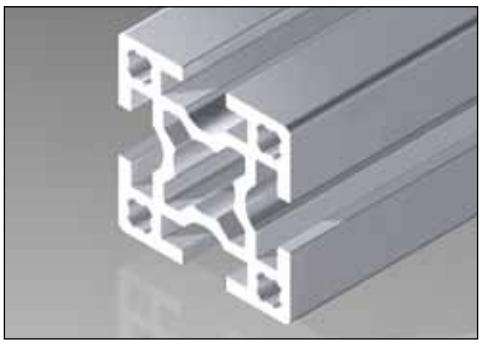

Dieses Profil mit seinen größeren Wandstärken eignet sich besonders für stabile Gestelle und Vorrichtungen. Zum schweren 40er-Profil gehört auch ein stabileres Verbindungselement (Best.-Nr. 44.0046).
Die Bauteile aus dem MMS 44-Programm sind kompatibel.

Quadratprofil schwer
40 x 40 mm,
max. Länge 6000 mm,
Gewicht 1,7 kg/m

Best.-Nr. 44.0000.3

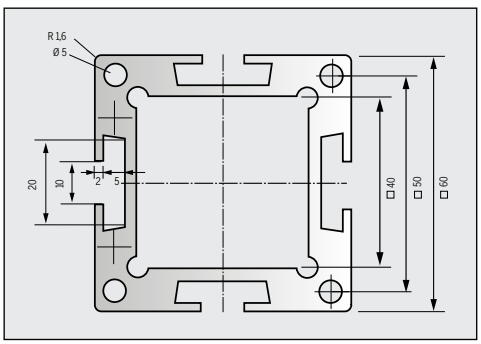

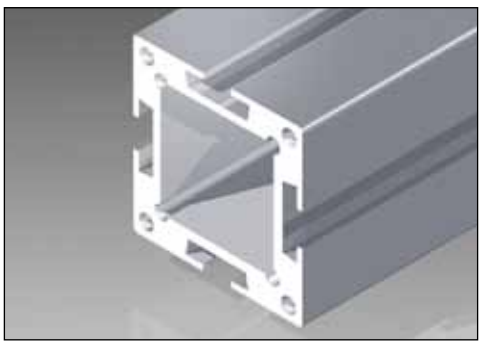

Dieses Profil dient als Führung für Quadratprofile 40x40.

Quadratprofil
60 x 60 mm
max. Länge 6000 mm,
Gewicht 3,6 kg/m

Best.-Nr. 44.0016

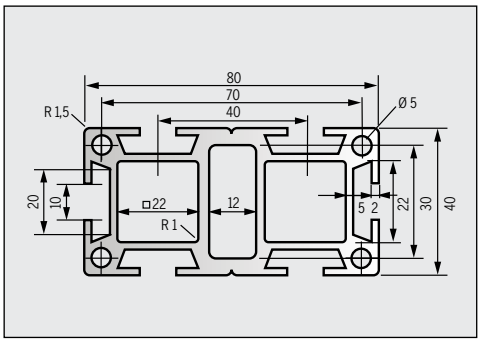

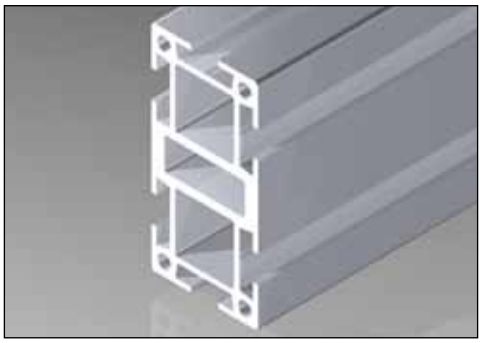

Dieses Profil wird dort eingesetzt, wo zusätzliche Stabilität erforderlich ist.

Rechteckprofil
40 x 80 mm,
max. Länge 6000 mm,
Gewicht 2,8 kg/m

Best.-Nr. 44.0030

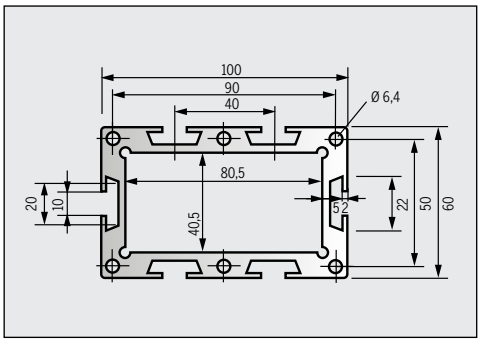

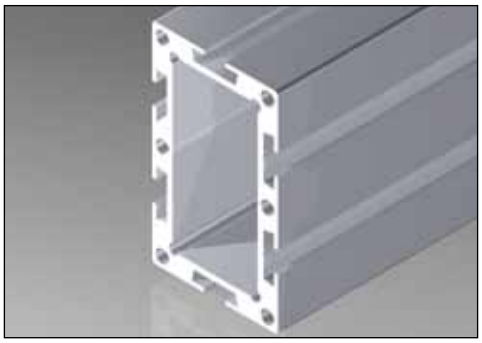

Dieses Profil dient beispielsweise als Säule zum vertikalen Schiebeschutz mit Gewichtsausgleich. Das Gegengewicht läuft in der Säule.

Rechteckprofil
100 x 60 mm,
mit großem Hohlraum
max. Länge 6000 mm,
Gewicht 4,8 kg/m

Best.-Nr. 44.0030.5

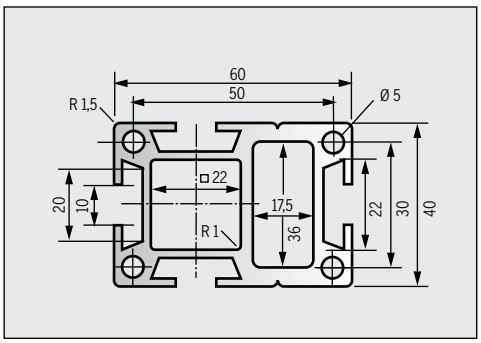

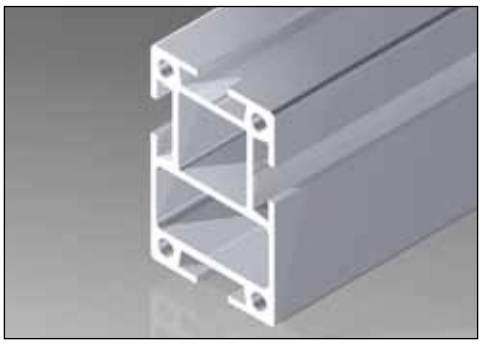

Rechteckprofil
40 x 60 mm,
max. Länge 6000 mm,
Gewicht 1,9 kg/m

Best.-Nr. 44.0030.4

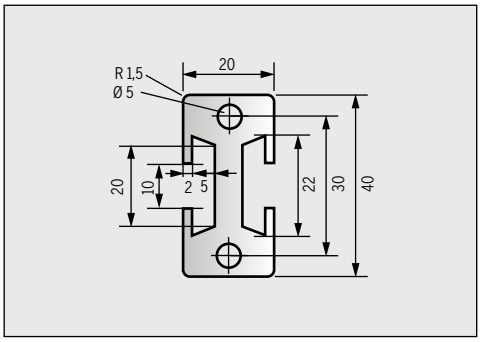

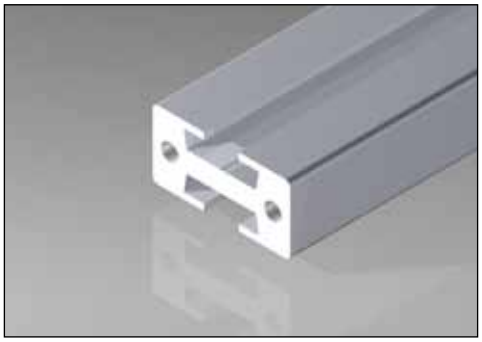

Rechteckprofil
40 x 20 mm,
max. Länge 6000 mm,
Gewicht 1,3 kg/m

Best.-Nr. 44.0030.1

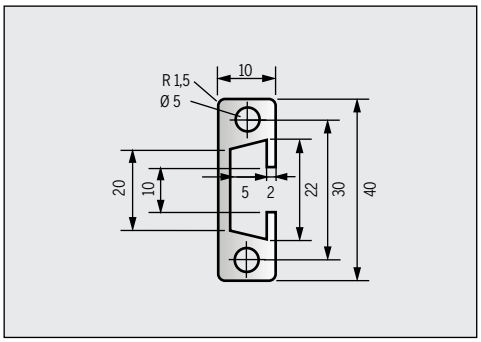

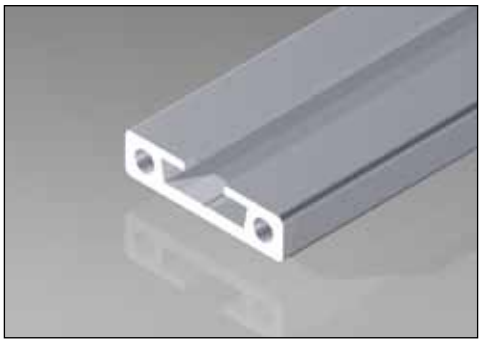

Rechteckprofil
40 x 10 mm,
max. Länge 6000 mm,
Gewicht 0,6 kg/m

Best.-Nr. 44.0030.3

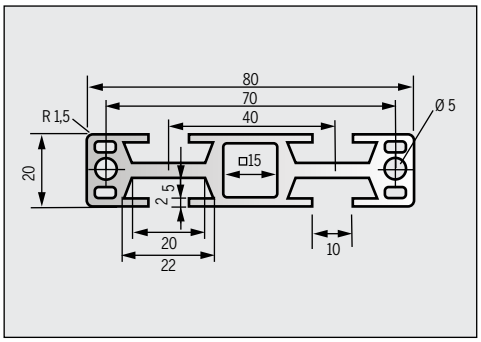

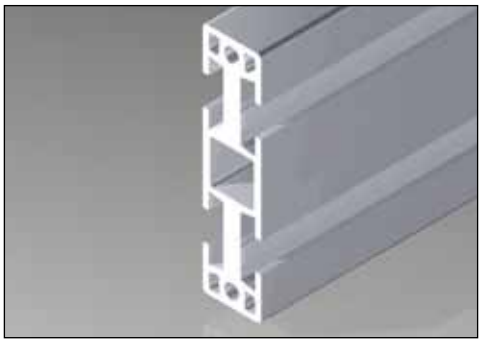

Rechteckprofil
80 x 20 mm,
max. Länge 6000 mm,
Gewicht 2,1 kg/m

Best.-Nr. 44.0030.7

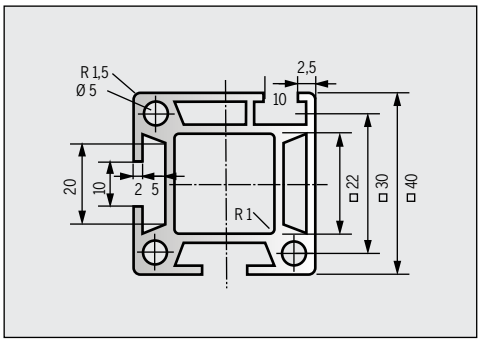

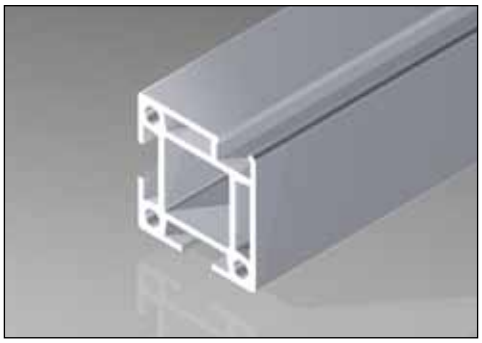

Das Profil mit seiner asymmetrischen Nut ermöglicht weitgehend flächenbündige Verglasungen.

Verglasungsprofil
40 x 40 mm,
asymmetrische Nut,
max. Länge 6000 mm,
Gewicht 1,4 kg/m

Best.-Nr. 44.0014

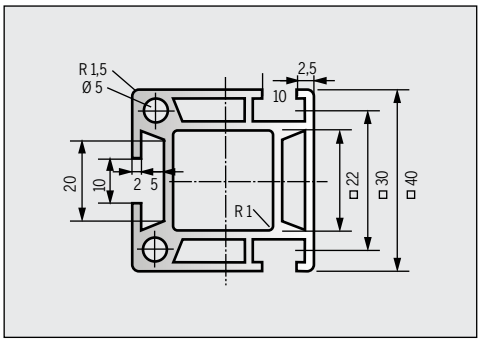

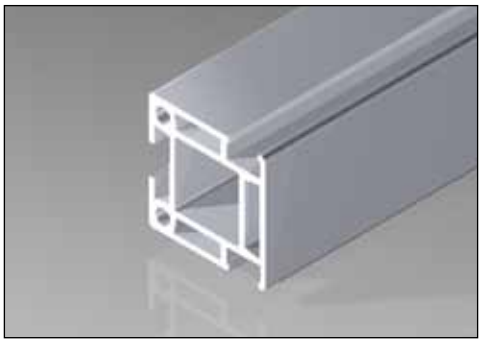

Das Profil mit seinen asymmetrischen Nuten ermöglicht weitgehend flächenbündige, beidseitige Verglasungen.

Verglasungsprofil
40 x 40 mm, zwei
asymmetrische Nuten,
max. Länge 6000 mm,
Gewicht 1,4 kg/m

Best.-Nr. 44.0014.1

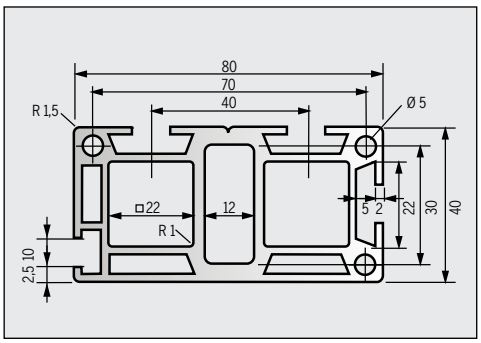

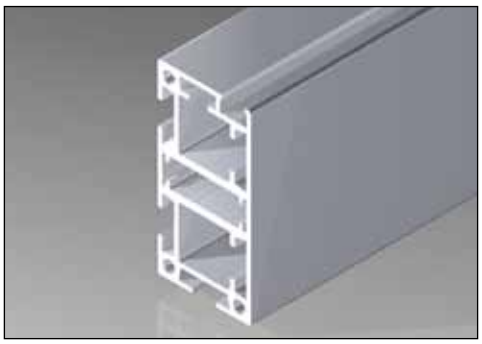

Verglasungsprofil
40 x 80 mm,
max. Länge 6000 mm,
Gewicht 2,6 kg/m

Best.-Nr. 44.0014.2

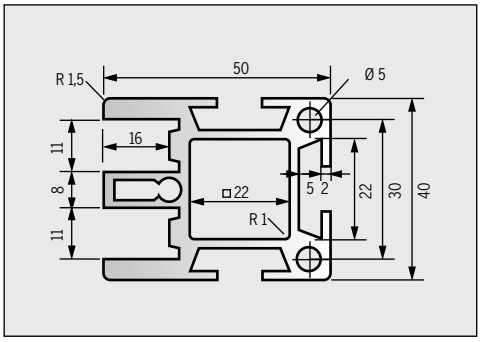

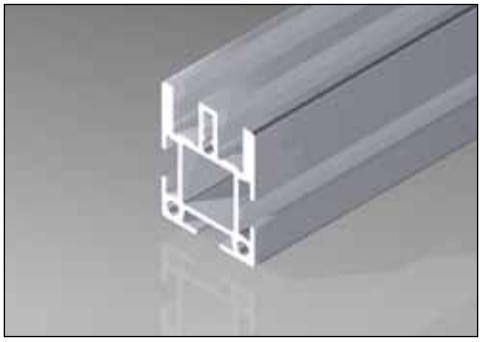

Zum Bau von zwei Schiebetüren etc. geeignetes Profil, in Verbindung mit Führungsprofil 44.0322 und 44.0321 (siehe Abdeckungen).

Schiebetürenprofil
40 x 50 mm,
max. Länge 6000 mm,
Gewicht 1,8 kg/m

Best.-Nr. 44.0011

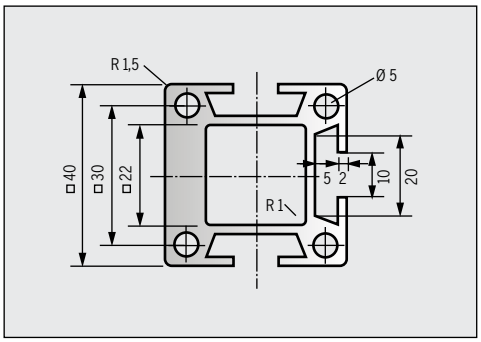

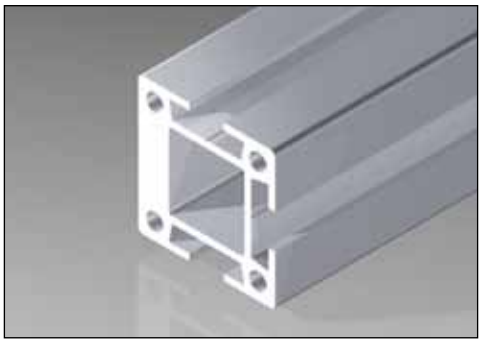

Das Profil mit seinem Außen-Vollkern findet in der Pneumatik Anwendung (Druckluftführung und Verteilung etc.).In die massive Wandung können Gewinde bis Außen -Ø 22 eingeschnitten werden.

Pneumatikprofil
40 x 40 mm, mit einseitigem Vollkern,
max. Länge 6000 mm,
Gewicht 1,8 kg/m

Best.-Nr. 44.0010

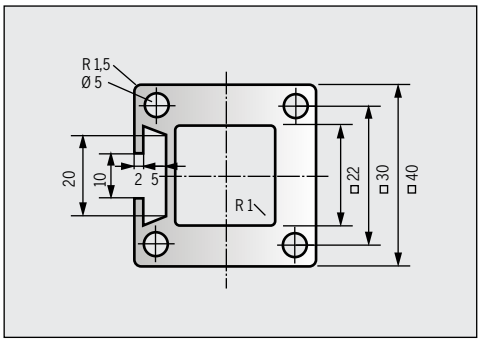

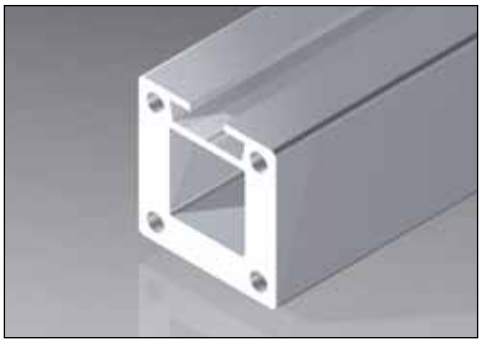

Das Profil mit seinen Außen-Vollkernen findet in der Pneumatik Anwendung (Druckluftführung und Verteilung etc.).

Pneumatikprofil
40 x 40 mm, mit dreiseitigem Vollkern,
max. Länge 6000 mm,
Gewicht 2,5 kg/m

Best.-Nr. 44.0015

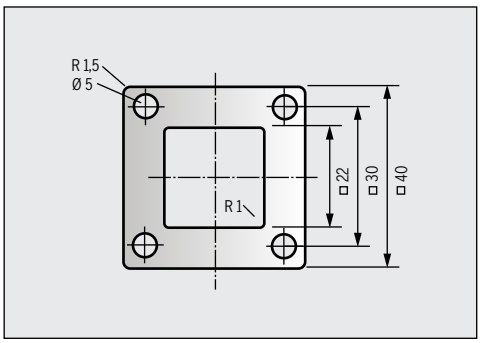

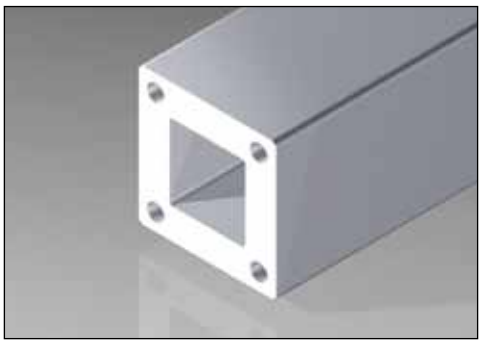

Pneumatikprofil
40 x 40 mm, mit vierseitigem Vollkern,
max. Länge 6000 mm,
Gewicht 2,7 kg/m

Best.-Nr. 44.0012

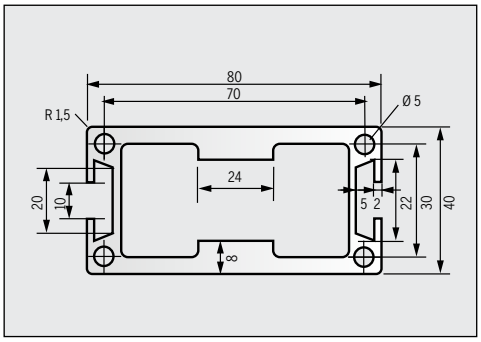

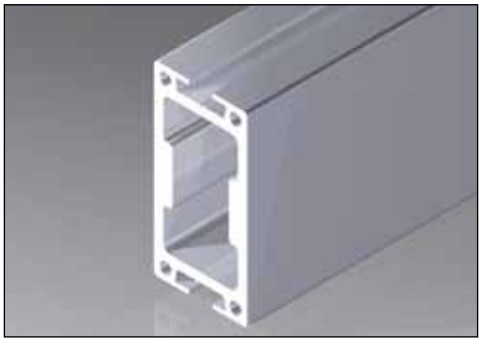

Findet vor allem im pneumatischen Bereich Anwendung. Die maximale Länge von 6000 mm lässt sich mittels einer Anschlussplatte und deren Gegenstück beliebig verlängern.

Pneumatikprofil
40 x 80 mm,
max. Länge 6000 mm,
Gewicht 3,3 kg/m

Best.-Nr. 44.0031

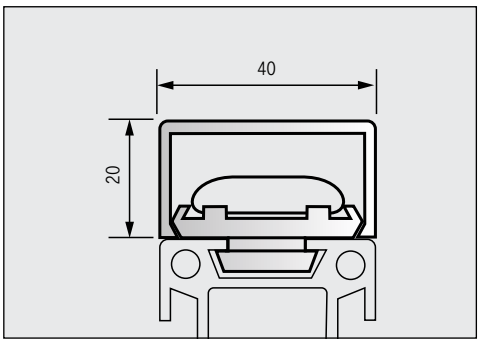

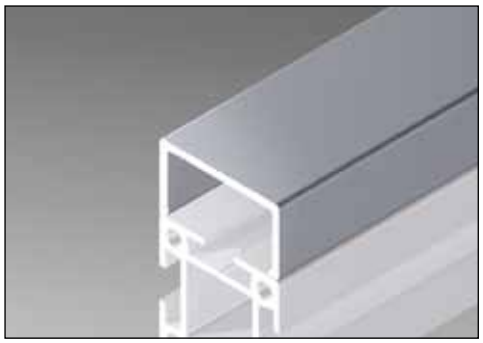

Zur Anbringung des Kabelkanals wird der Kabelkanalklipp 44.0501.1 verwendet.* Pro Meter werden ca. zwei Kabelkanalklipps benötigt; der Kabelkanal wird mittels Druck eingerastet.

*(siehe Zubehör)

Kabelkanalprofil
40 x 20 mm
Aluminium eloxiert
max. Länge 6000 mm

Best.-Nr. 44.0013

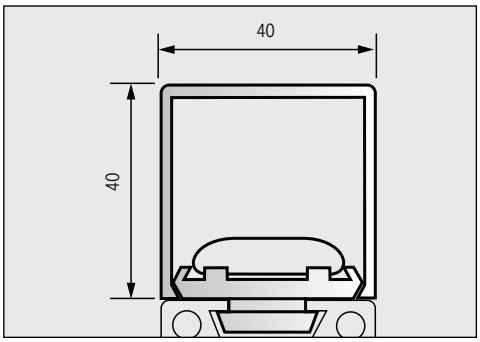

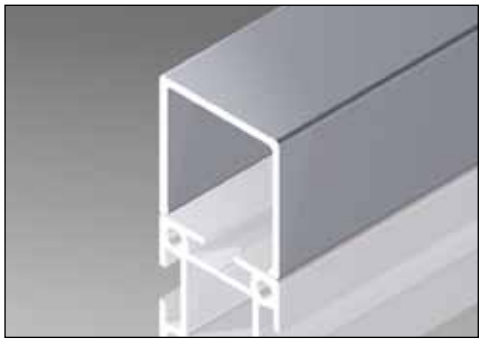

Kabelkanalprofil
40 x 40 mm
Aluminium eloxiert
max. Länge 6000 mm

Best.-Nr. 44.0013.1

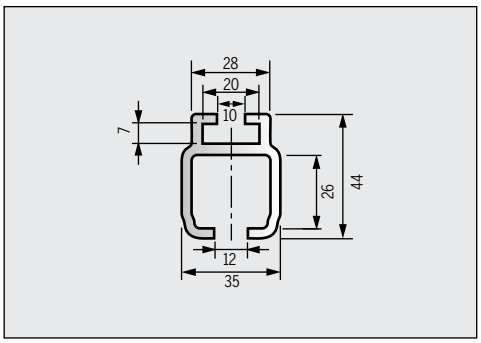

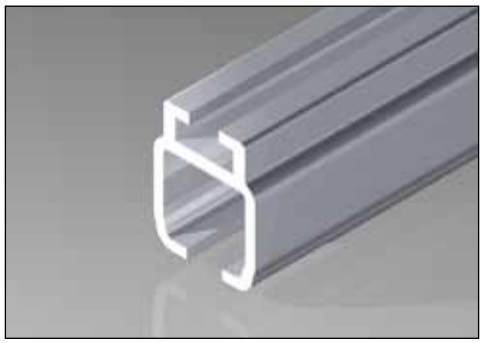

Dieses C-Schienenprofil eignet sich für die Bestückung mit Laufwägen, Endanschlägen und Verstellgleitern.

C-Profilschiene
mit Nut MMS 55,
max. Länge 6000 mm,
ohne Zubehör,
Gewicht 1,3 kg/m,
Aluminium eloxiert

Best.-Nr. 110.0070.7

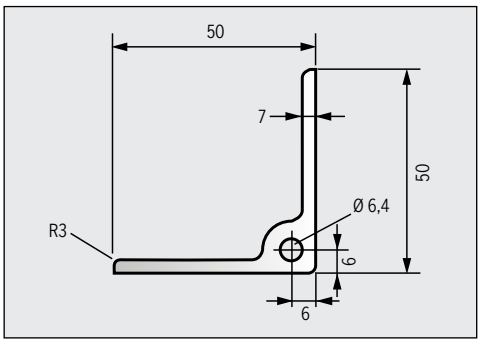

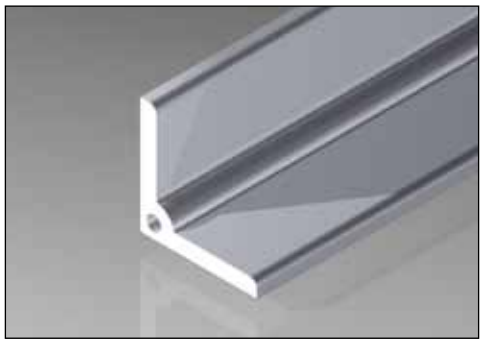

Winkelprofil
50 x 50 x 7 mm,
max. Länge 6000 mm,
Gewicht 1,7 kg/m

Best.-Nr. 44.0025.1

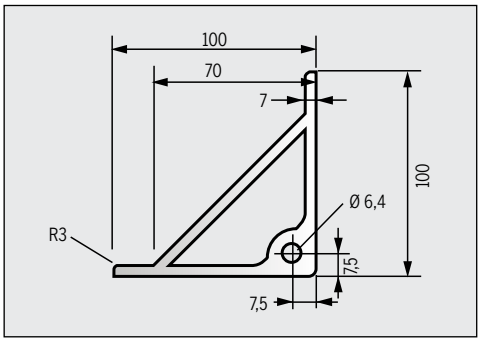

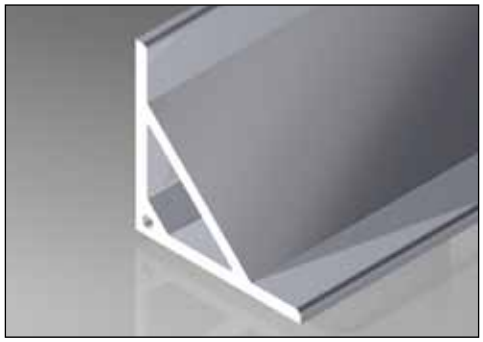

Winkelprofil
100 x 100 x 7 mm,
max. Länge 3000 mm,
Gewicht 5,5 kg/m

Best.-Nr. 44.0025.2

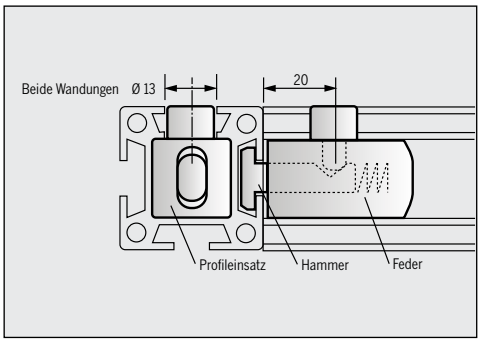

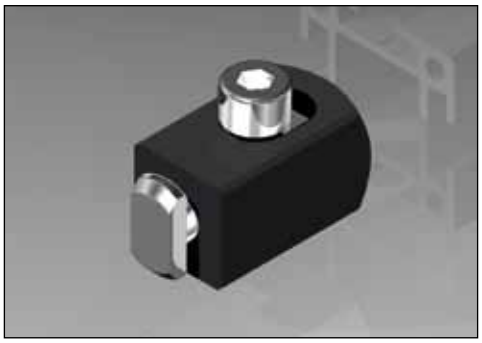

Der Standardverbinder für MMS 44. Der Verbinder ist für den nachträglichen Einbau geeignet.
Für Verbindungen der Profile der Baureihen MMS 44 und MMS 88 Bohrlehre 44.0360 verwenden (vgl. Zubehör).

Profilverbinder
Kunststoff mit verzinktem Stahlkern, bestehend aus: Profileinsatz, Druckfeder, Hammer, Spannschraube

Best.-Nr. 44.0040

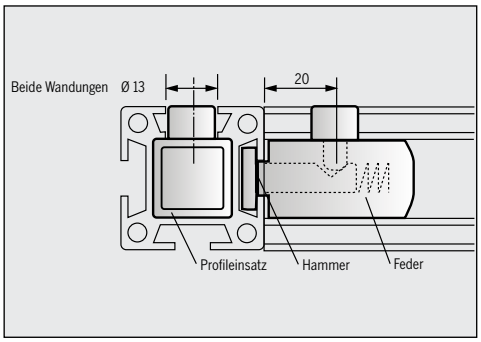

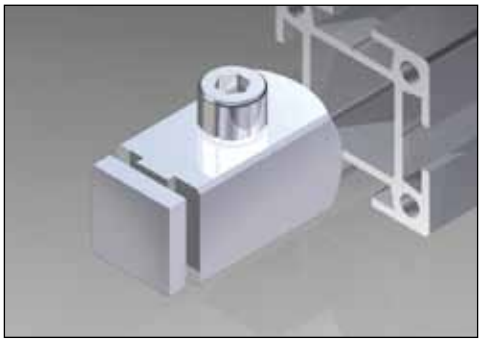

Der Verbinder wird über die Stirnseite des Profils eingeführt und als verdrehsichere Verbindung verwendet.

Profilverbinder drehgesichert
Stahl verzinkt, bestehend aus: Profileinsatz, Druckfeder, Hammer, Spannschraube

Best.-Nr. 44.0041

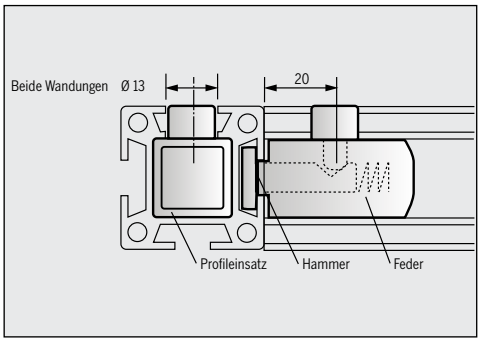

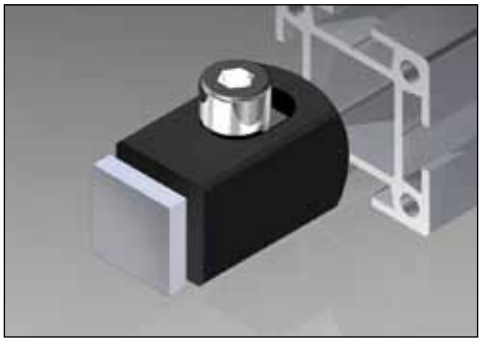

Profilverbinder drehgesichert
Kunststoff mit verzinktem Stahlkern, bestehend aus: Profileinsatz, Druckfeder, Hammer, Spannschraube

Best.-Nr. 44.0044

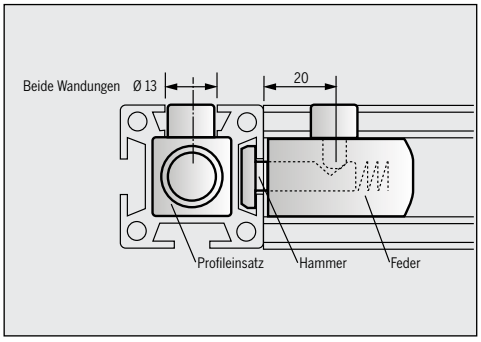

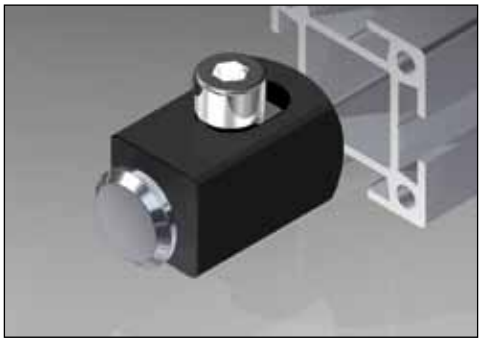

Der Verbinder ist drehunabhängig, das heißt, das über die Stirnseite eingeführte Profil lässt sich in jede Richtung um seine Längsachse verdrehen.

Profilverbinder drehunabhängig
Kunststoff mit verzinktem Stahlkern, bestehend aus: Profileinsatz, Druckfeder, Hammer, Spannschraube

Best.-Nr. 44.0042

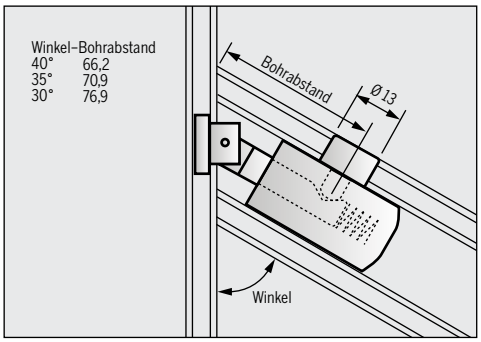

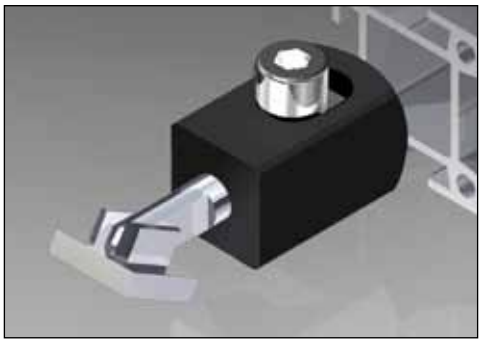

Der Verbinder ist für Bereiche außerhalb des 90° Bereichs gedacht. Die Bohrabstände für die Spannschraube sind je nach Winkel verschieden; siehe Tabelle.

Profilverbinder
30–< 45°
Kunststoff mit verzinktem Stahlkern, bestehend aus: Profileinsatz, beweglichem Hammer, Druckfeder, Spannschraube

Best.-Nr. 44.0044.1

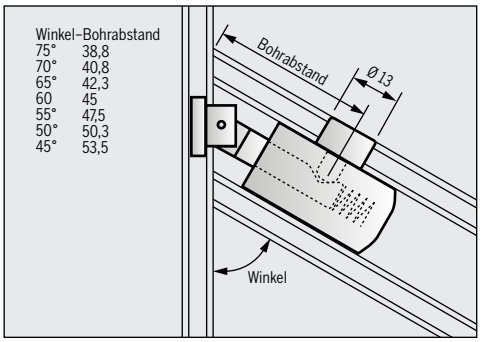

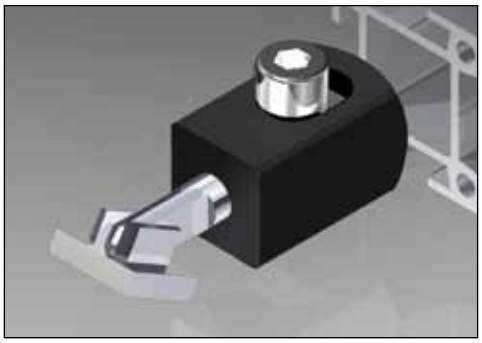

Profilverbinder
45–75°
Kunststoff mit verzinktem Stahlkern, bestehend aus: Profileinsatz, beweglichem Hammer, Druckfeder, Spannschraube

Best.-Nr. 44.0044.2

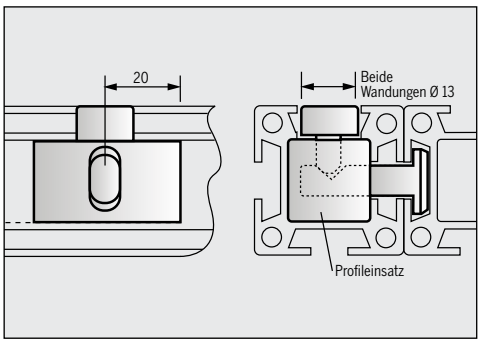

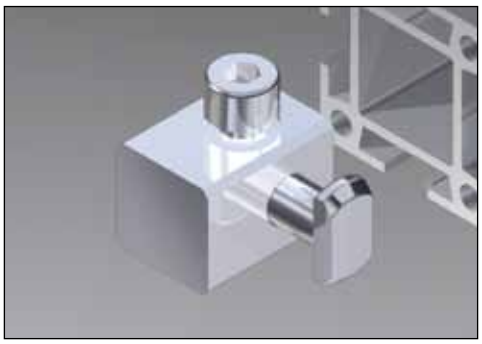

Mit diesem Verbinder lassen sich zwei Profile MMS 44 parallel verbinden.

Profilparallelverbinder
Stahl verzinkt, bestehend aus: Profileinsatz, Hammer, Spannschraube

Best.-Nr. 44.0043

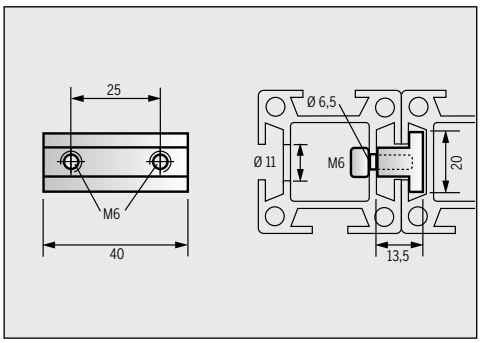

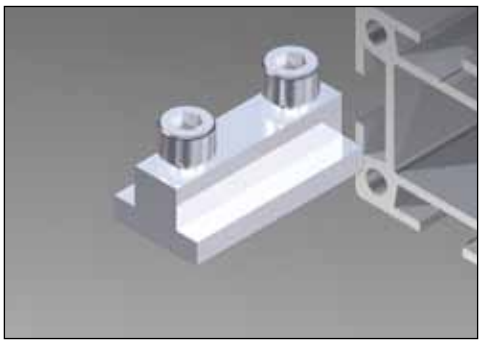

Mit diesem Verbinder lassen sich zwei Profile MMS 44 parallel verbinden. Dazu müssen in einem der Profile im Abstand von 25 mm zwei Bohrungen mit 11 / 6,5 mm gesetzt werden.

Profilparallelverbinder
schwere Ausführung
Stahl verzinkt, bestehend aus: Verbinder und 2 Schrauben M6 x 12 DIN 912

Best.-Nr. 44.0043.1

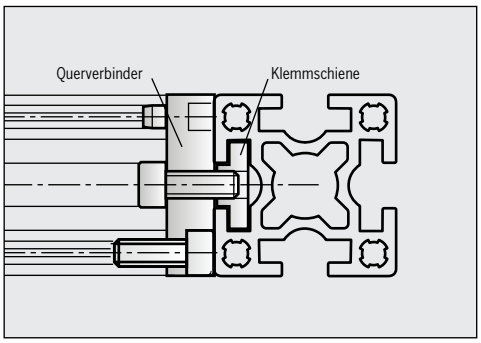

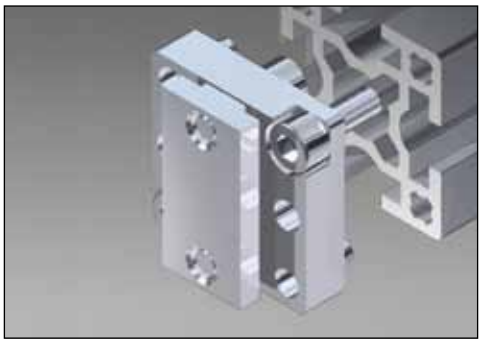

Dieses Verbindungselement wird stirnseitig an das Quadratprofil 44.0000.3 verschraubt. Es ermöglicht eine steife und verdrehsichere 90°- Verbindung zu allen Profilen aus dem MMS-Programm.

Beim Zusägen des Profils ist zu beachten, dass die Strebe pro Verbindungselement um 10 mm kürzer abgelängt werden muss.

Profilzentralverbinder
für 90°-Verbindungen für Profil 44.0000.3 bestehend aus: Druckguss-Querverbinder, Klemmschiene und Schrauben
Best.-Nr. 44.0046

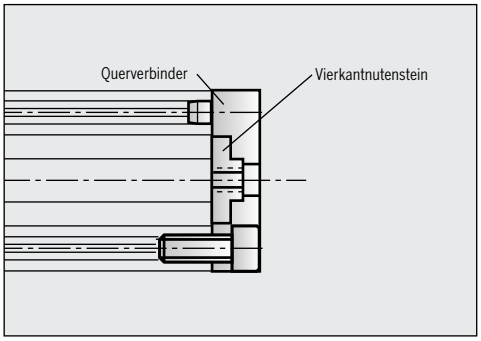

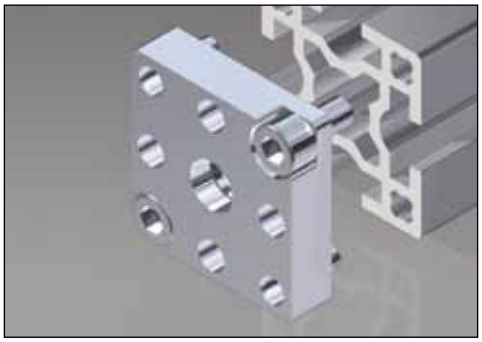

Kombiniert mit einem Nutenstein lässt sich mit dem Verbindungsstück ein zentrales Gewinde erzeugen. Es wird z.B. dort eingesetzt, wo Rollen oder Nivellierschrauben stirnseitig montiert werden.

Querverbinder M 4
mit Schrauben und Vierkant-Nutenstein M 4
Best.-Nr. 44.0046.4

Querverbinder M 5
mit Vierkant-Nutenstein M 5
Best.-Nr. 44.0046.5

Querverbinder M 6
mit Vierkant-Nutenstein M 6
Best.-Nr. 44.0046.6

Querverbinder M 8
mit Vierkant-Nutenstein M 8
Best.-Nr. 44.0046.8

Querverbinder M 10
mit Gewindeeinsatz M 10
Best.-Nr. 44.0046.10

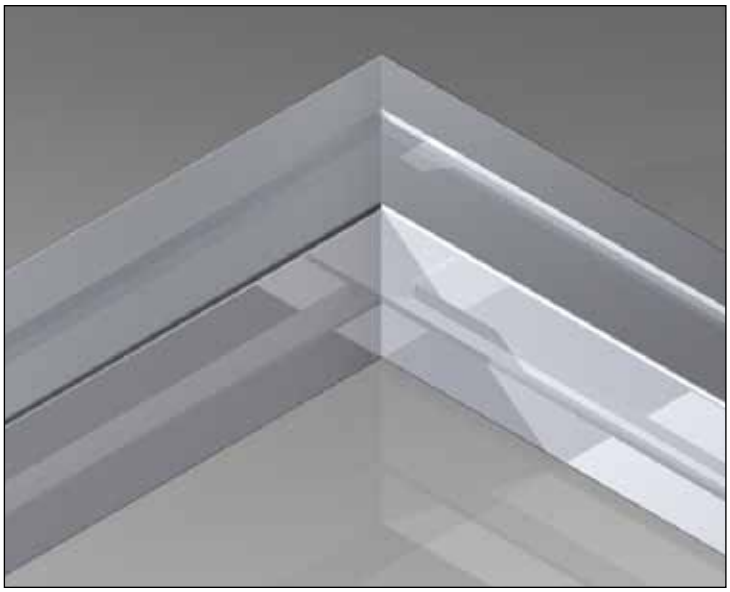

Mit diesen Verbindern lassen sich Stoßverbindungen auf Gehrung verwirklichen.
Für die Winkel 90° sowie 45°, 60° und 75° sind spezielle Verbinder zu verwenden. Für alle anderen Winkel dient Verbinder 44.0044.6.

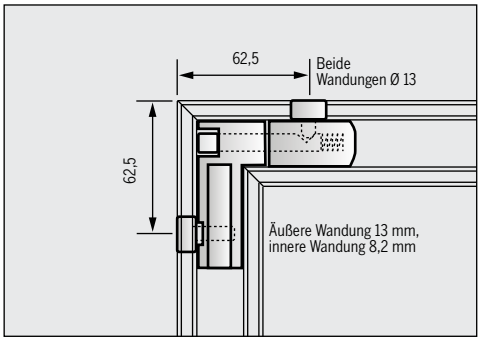

Mit diesem Verbinder lassen sich Stoßverbindungen auf Gehrung verwirklichen. Der Bohrabstand, gemessen von der Außenkante, beträgt hier 62,5 mm bei gleichem Bohrdurchmesser (13 mm, bzw. 8,2).

Profilgehrungsverbinder 90°
schwere Ausführung, bestehend aus: Profileinsatz und Verbindergegenstück, Druckfeder, Schraube

Best.-Nr. 44.0044.5

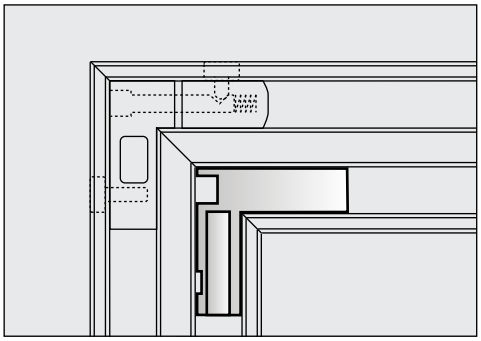

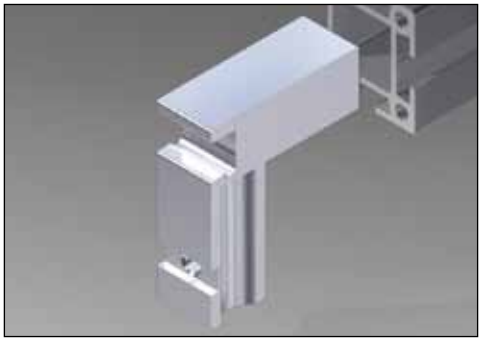

Der Winkel wird nur beim Profil 40 x 80 im Zusammenhang mit dem Profilverbinder 44.0044.5 zur zusätzlichen Stabilisierung benötigt.

Profilverbinder-Winkel
Gehrung 90°,
für Profil 40 x 80 mm in Verbindung mit Profilverbinder 44.0044.5

Best.-Nr. 44.0044.9

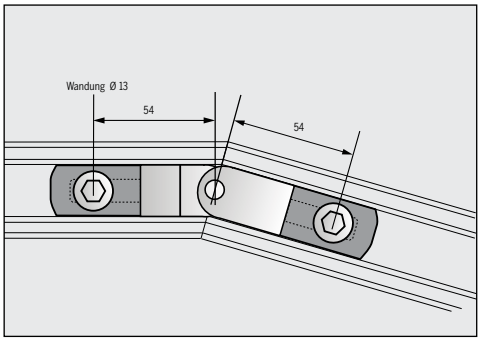

Für Profilverbindungen im Winkelbereich von 70° bis 180°.
Der Bohrungsabstand ist unabhängig vom eingesetzten Winkel.
Für 90°-Verbindungen bitte den Profilverbinder 44.0044.5 verwenden.

Profilgehrungsverbinder für 70° bis 180° Winkel
bestehend aus: Verbindergegenstück mit Verbinderbolzen, Profileinsätzen und Spannschrauben

Best.-Nr. 44.0044.6

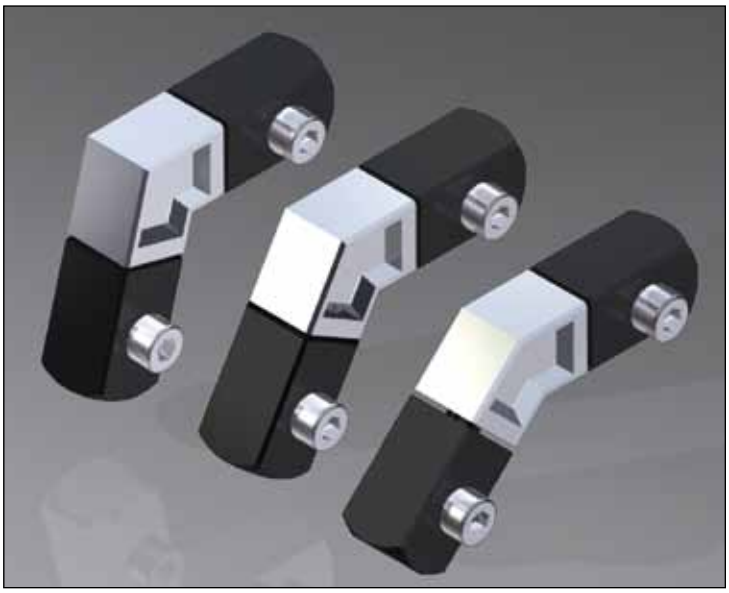

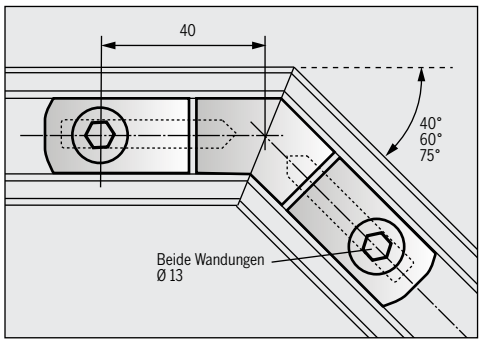

Für feste Profilverbindungen im Winkel von 45°, 60° und 75°. Der Bohrungsabstand ist für alle drei Verbinder gleich (40 mm).

Profilgehrungsverbinder für 45°Winkel
bestehend aus:
Eckstück, Profileinsatz mit Verbinderbolzen und Spannschrauben
Best.-Nr. 44.0044.14

Profilgehrungsverbinder für 60°Winkel
Best.-Nr. 44.0044.17

Profilgehrungsverbinder für 75°Winkel
Best.-Nr. 44.0044.20

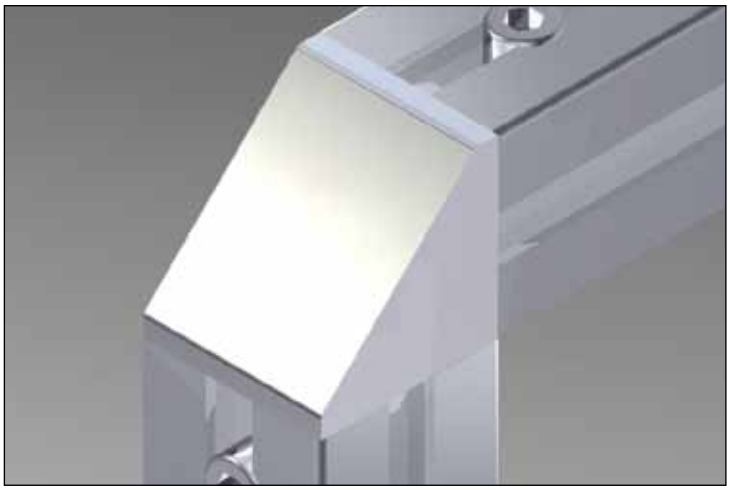

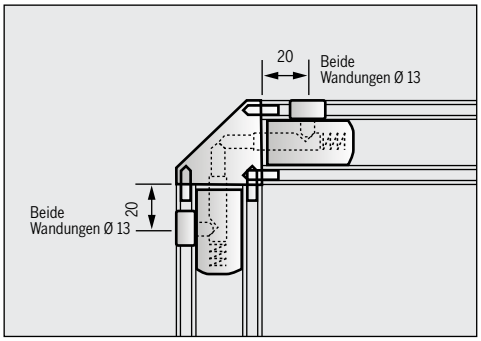

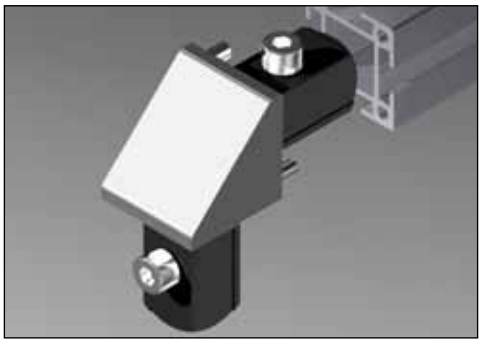

Für Profilverbindungen mit abgeschrägten Ecken, zum Beispiel für Rahmenkonstruktionen.

Winkelverbinder
für 90°-Verbindungen für Profil 40 x 40.
Aluminium eloxiert, bestehend aus: Winkelverbinder, Verbinderbolzen, Verbindereinsatz und Spannschrauben.

Best.-Nr. 44.0045.1

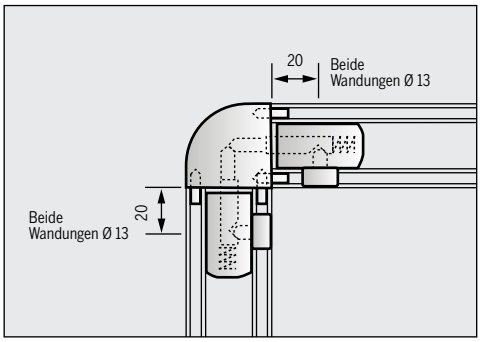

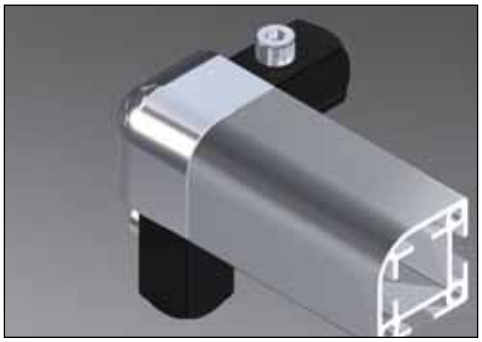

Dient als Verbindungsstück von zwei oder drei Quadratprofilen (44.0020.1)

Abgerundetes Eckelement
für Quadratprofil 40 x 40 (44.0020.1),
Aluminium eloxiert, bestehend aus: Eckelement, Verbinderbolzen, Verbindereinsatz und Spannschrauben

Best.-Nr. 44.0045.6

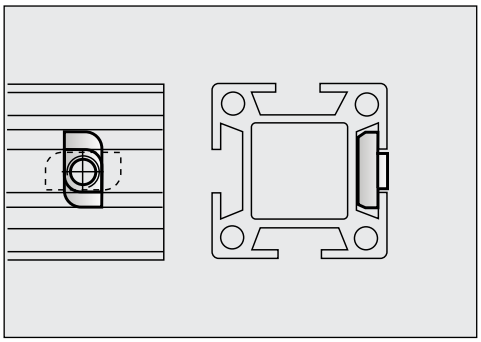

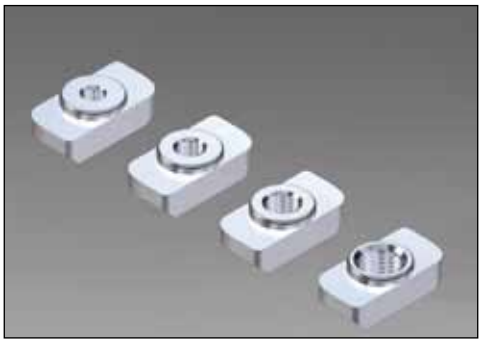

Durch den Einsatz von Nutensteinen aus verzinktem Stahl werden Anflanschungen verschiedenster Teile wie Winkel, Griffe, Scharniere etc. an das Profil möglich. Flachnutensteine sind zum nachträglichen Einbau an jeder beliebigen Stelle am Profil geeignet.

Flach-Nutenstein M 4 mit Ansatz
Best.-Nr. 44.0090

Flach-Nutenstein M 5 mit Ansatz
Best.-Nr. 44.0095

Flach-Nutenstein M 6 mit Ansatz
Best.-Nr. 44.0100

Flach-Nutenstein M 8 mit Ansatz
Best.-Nr. 44.0100.1

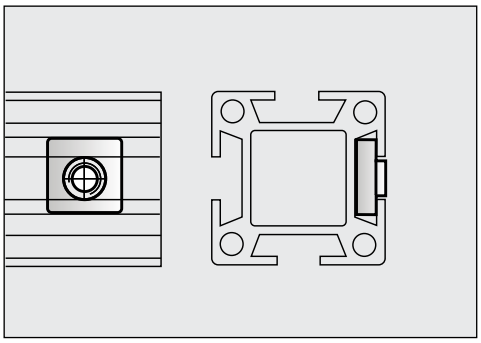

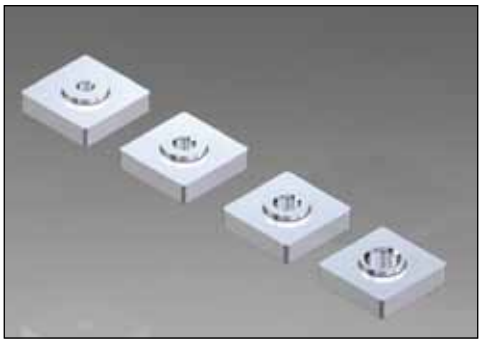

Vierkant-Nutensteine werden vor der Montage stirnseitig in das Profil eingeführt und sind gegen Verdrehen gesichert.

Vierkant-Nutenstein M 4
Best.-Nr. 44.0050

Vierkant-Nutenstein M 5
Best.-Nr. 44.0055

Vierkant-Nutenstein M 6
Best.-Nr. 44.0060

Vierkant-Nutenstein M 8
Best.-Nr. 44.0065

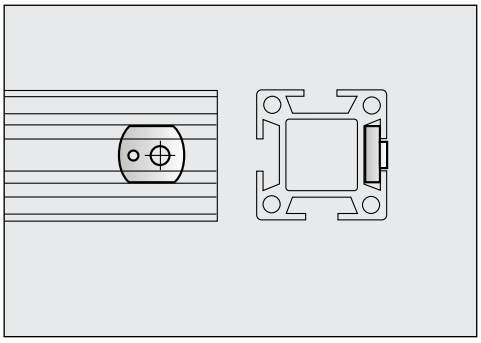

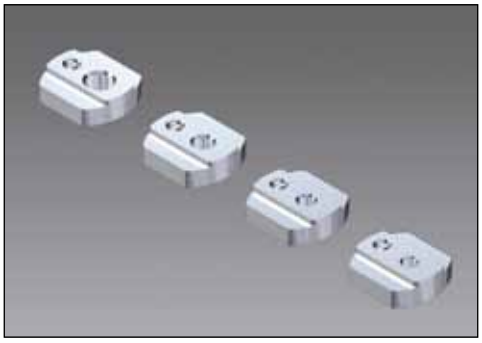

Fixierbar mittels Gewindestift:
Bei senkrecht angeordneten Profilen dient der Nutenstein zur Montageerleichterung bei Bauteilen, die des öfteren abgeschraubt werden müssen.

Nutenstein M 4 mit Gewindestift
Best.-Nr. 44.0070.1

Nutenstein M 5 mit Gewindestift
Best.-Nr. 44.0075.1

Nutenstein M 6 mit Gewindestift
Best.-Nr. 44.0080.1

Nutenstein M 8 mit Gewindestift
Best.-Nr. 44.0085.1

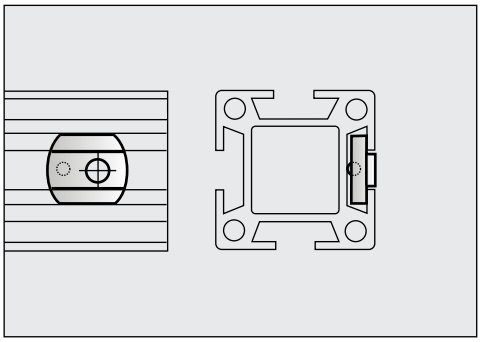

Bei senkrecht angeordneten Profilen dient die Fixierung mittels Kugeldruckstück der Montageerleichterung.

Nutenstein M 5 mit Kugeldruckstück
Best.-Nr. 44.0160.7

Nutenstein M 6 mit Kugeldruckstück
Best.-Nr. 44.0160.5

Nutenstein M 8 mit Kugeldruckstück
Best.-Nr. 44.0160.6

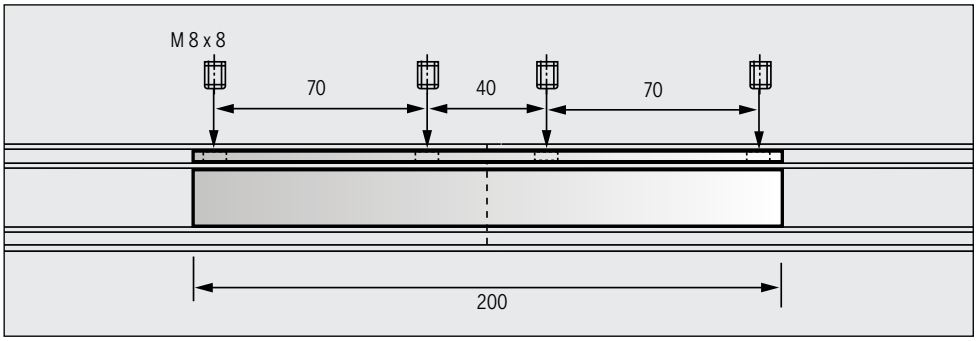

Durch Verspannung des Alu-Spezialprofils mittels einer Klemmschiene und vier Gewindestiften M 8 lassen sich Profile stirnseitig sicher verbinden.

Profillängsverbinder
200 mm, Profilkern Alu eloxiert, komplett mit Klemmschiene, Stahl verzinkt und 4 Gewindestiften M 8 x 8

Best.-Nr. 44.0105

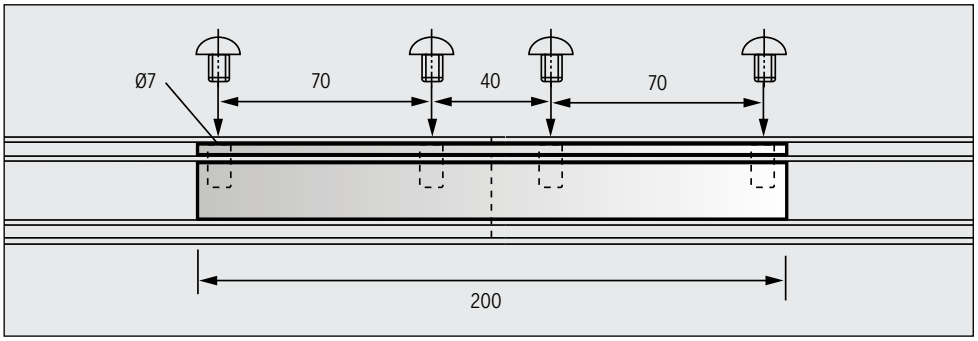

Der Profillängsverbinder ist für verschraubbare Längsverbindungen geeignet, das Profil muss hierfür mit Ø 7mm durchbohrt werden.

Profillängsverbinder
200 mm. Profilkern Alu eloxiert, mit 4 x M 6, komplett mit Klemmschiene, Stahl verzinkt und 4 Linsenschrauben mit Innensechskant, M 6 x 20

Best.-Nr. 44.0105.1

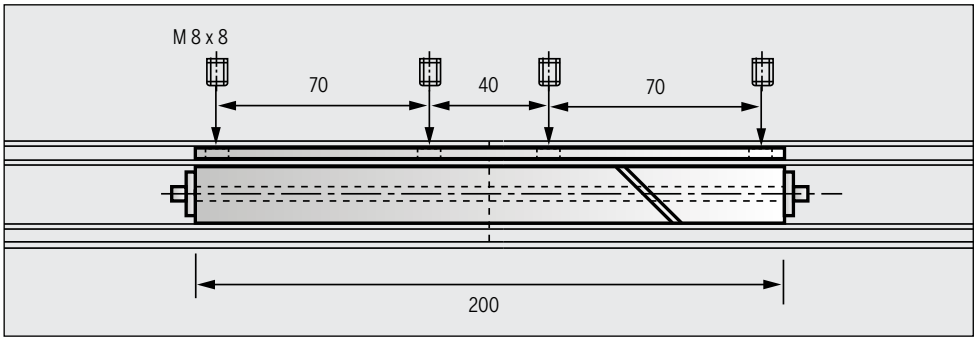

Mit diesem Profillängsverbinder lassen sich zwei Profile stirnseitig verbinden. Der Verbinderkern lässt sich in einem Profil vorab verspannen und ist deshalb besonders für den senkrechten Einbau geeignet.

Profillängsverbinder
200 mm. Profilkern Alu eloxiert, zweiteilig mit Schrägen und Spannschraube M 6, komplett mit Klemmschiene Stahl verzinkt und 4 Gewindestiften M 8 x 8

Best.-Nr. 44.0105.2

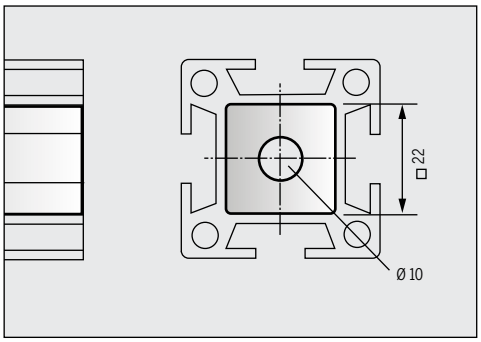

Das Profilkernmaterial wird eingesetzt zur Stabilisierung des Profilhohlraums oder für zusätzliche Verbindungsmöglichkeiten, z.B. einfache Teleskopführungen.

Meterware und Fixlänge auf Anfrage

Profilkernmaterial
22 x 22 mm,
mit Bohrung
Aluminium naturfarben eloxiert, Standardlänge 2000 mm
Gewicht 1,1 kg/m

Best.-Nr. 44.0125

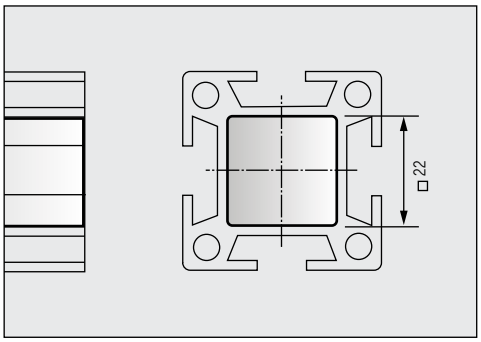

Profilkernmaterial
22 x 22 mm,
ohne Bohrung
Aluminium naturfarben eloxiert, Standardlänge 2000 mm
Gewicht 1,3 kg/m

Best.-Nr. 44.0125.2

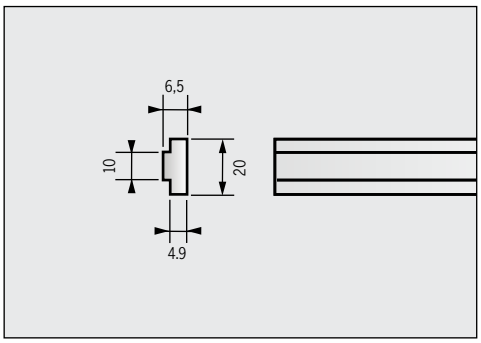

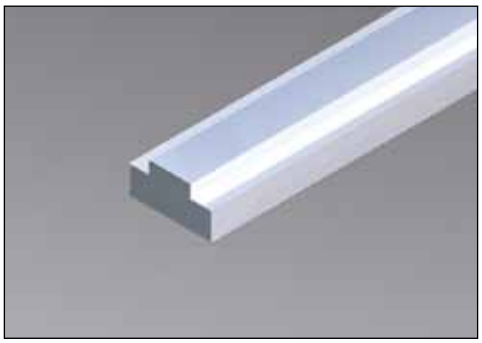

Klemmschienenprofil
Stahl blank,
max. Länge 3000 mm
Gewicht 0,9 kg/m

Best.-Nr. 44.0125.1

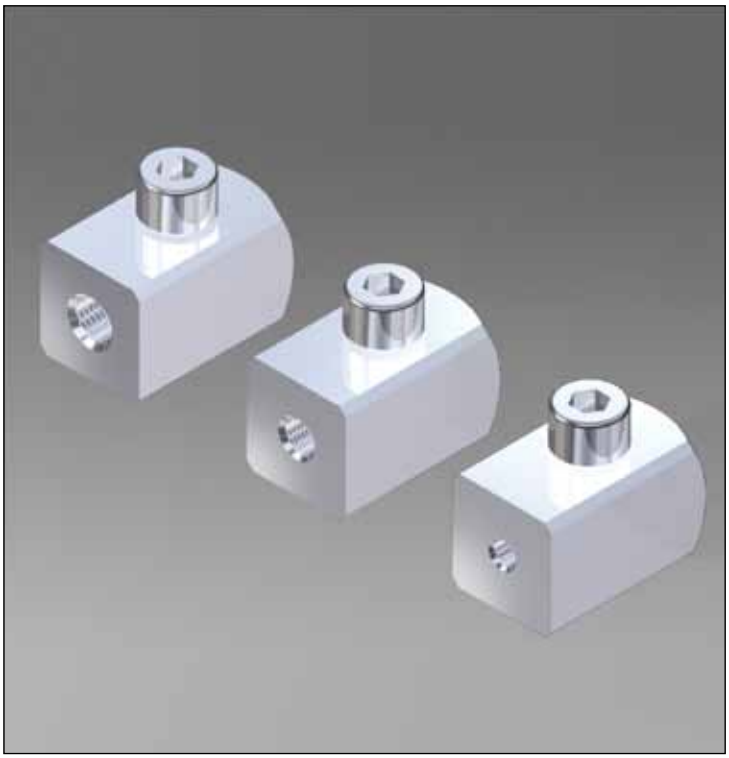

Durch die Verwendung des Gewindeeinsatzes am Profil lassen sich stirnseitige Montagen von Teilen wie beispielsweise Rollen oder Nivellierschrauben durchführen.

Gewindeeinsatz M 6
Stahl verzinkt,
mit Spannschraube
Best.-Nr. 44.0110

Gewindeeinsatz M 8
Stahl verzinkt,
mit Spannschraube
Best.-Nr. 44.0115

Gewindeeinsatz M 10
Stahl verzinkt,
mit Spannschraube
Best.-Nr. 44.0120

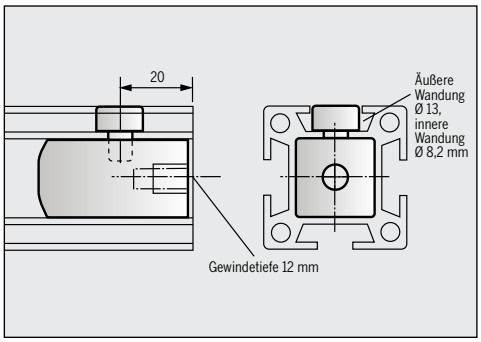

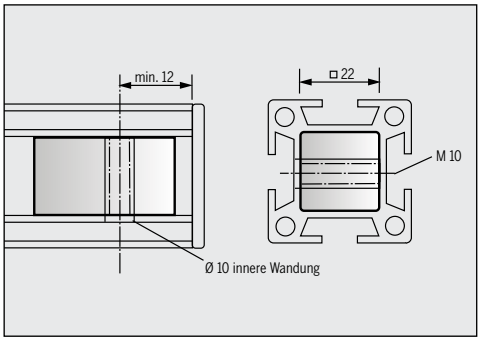

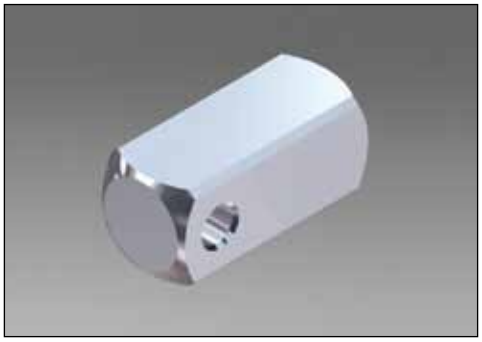

Die Querbohrung M 10 dient zur Befestigung von Rädern usw. quer zum Profil.

Gewindeeinsatz M 10
Stahl verzinkt

Best.-Nr. 44.0120.1

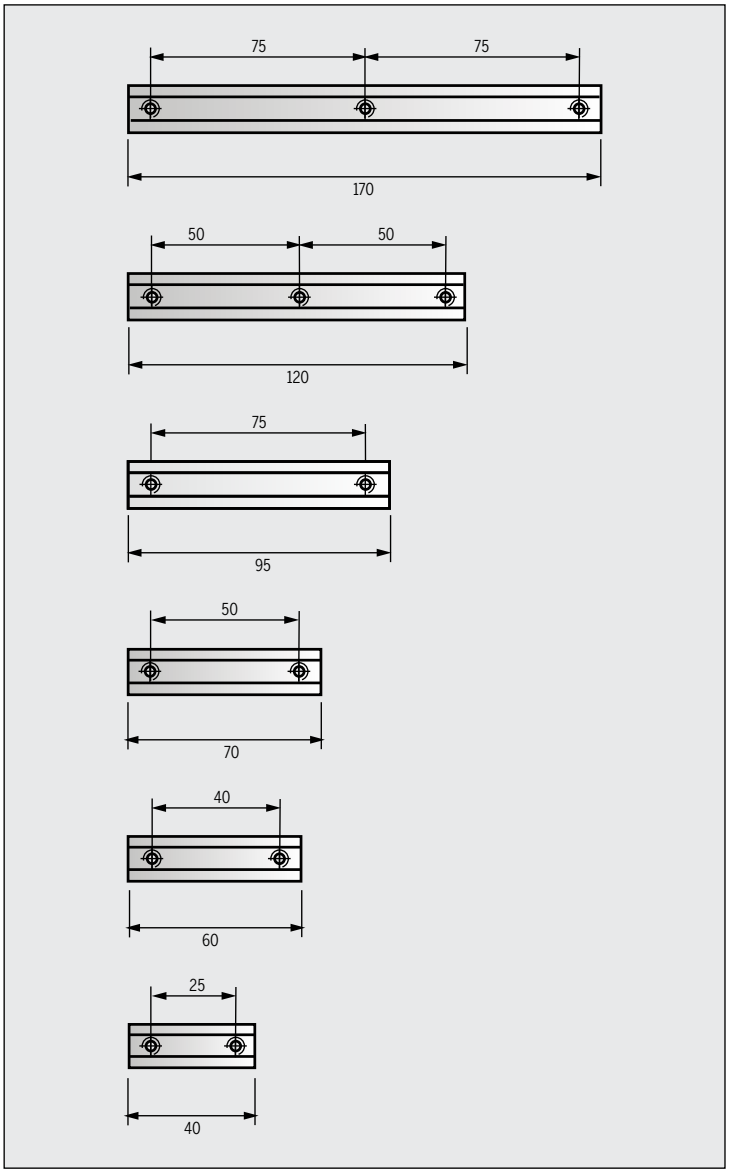

Anbauteile, die öfters verstellt werden, sollten mit einer Klemmschiene montiert werden.

Klemmschiene 170 mm
Stahl verzinkt
drei Gewinde M 8
Best.-Nr. 44.0130

Klemmschiene 120 mm
Stahl verzinkt
drei Gewinde M 8
Best.-Nr. 44.0135

Klemmschiene 95 mm
Stahl verzinkt
zwei Gewinde M 8
Best.-Nr. 44.0140

Klemmschiene 70 mm
Stahl verzinkt
zwei Gewinde M 8
Best.-Nr. 44.0145

Klemmschiene 60 mm
Stahl verzinkt
zwei Gewinde M8
Best.-Nr. 44.0150

Klemmschiene 40 mm
Stahl verzinkt
zwei Gewinde M8
Best.-Nr. 44.0155

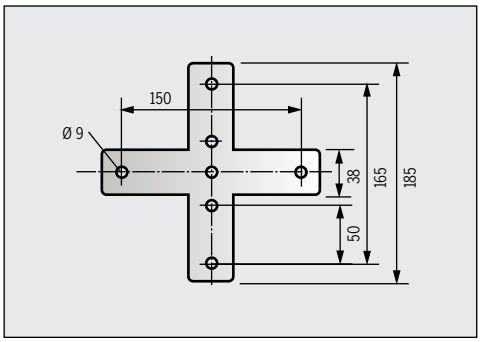

Zusätzliche Verstärkungselemente für Knotenverbindungen

Kreuzplatte
Stahl 3 mm,
schwarz beschichtet
Best.-Nr. 44.0165

Kreuzplatte
Stahl 3 mm,
chemisch vernickelt
Best.-Nr. 44.0165.1

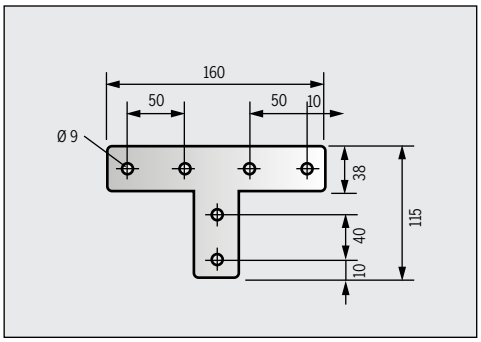

T-Platte
Stahl 3 mm,
schwarz beschichtet
Best.-Nr. 44.0170

T-Platte
Stahl 3mm,
chemisch vernickelt
Best.-Nr. 44.0170.2

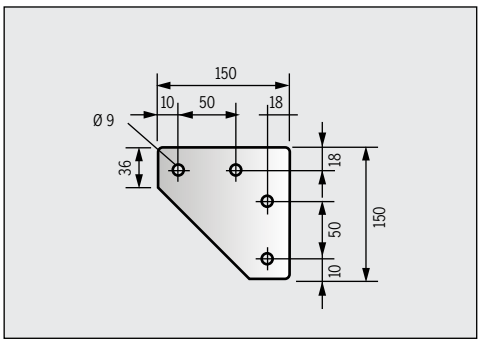

Zusätzliche Verstärkungselemente für Winkelverbindungen

Knotenplatte
Stahl 3 mm,
schwarz beschichtet
Best.-Nr. 44.0170.1

Knotenplatte
Stahl 3 mm,
chemisch vernickelt
Best.-Nr. 44.0170.3

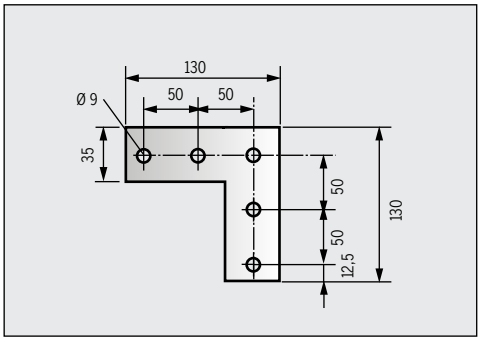

Winkelplatte 90°
Stahl 3mm,
schwarz beschichtet
Best.-Nr. 44.0175

Winkelplatte 90°
Stahl 3mm,
chemisch vernickelt
Best.-Nr. 44.0175.1

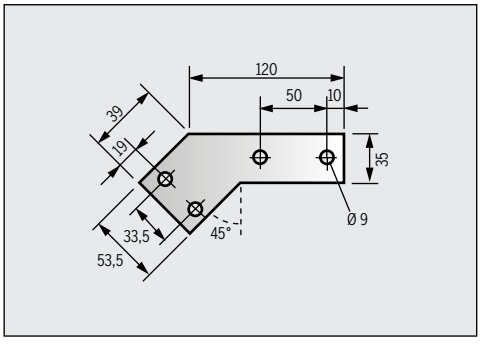

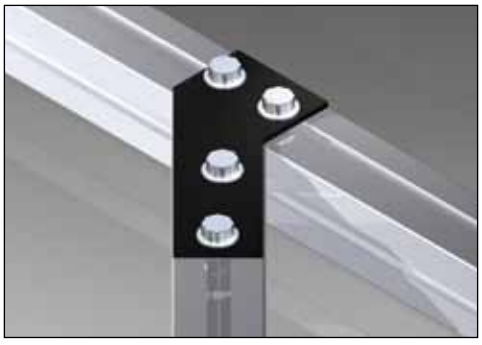

Winkelplatte 45°
Stahl 3 mm,
schwarz beschichtet
Best.-Nr. 44.0180

Winkelplatte 45°
Stahl 3 mm,
chemisch vernickelt
Best.-Nr. 44.0180.1

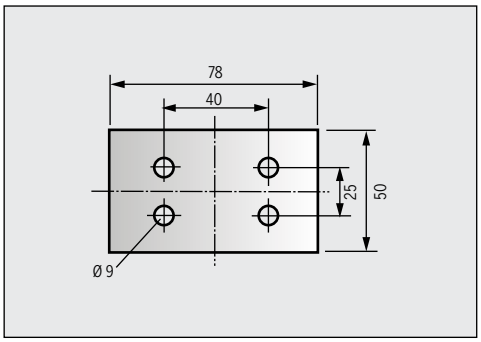

Zwei Profile MMS 44 (40 x 40) können auf einfache Art parallel verbunden werden.

Verbindungslasche
parallel, Stahl 3 mm, schwarz beschichtet
Best.-Nr. 44.0185.2

Verbindungslasche
parallel, Stahl 3 mm, chemisch vernickelt
Best.-Nr. 44.0185.11

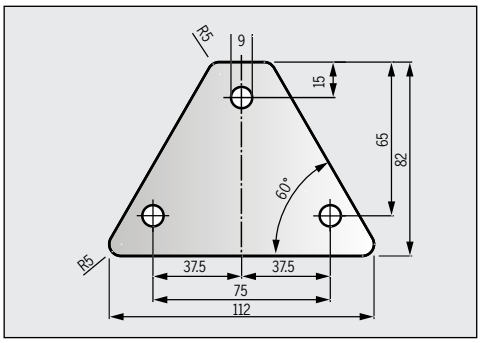

Platte zur Befestigung von Profilen in beliebigen Winkeln, z. B. Verstärkungsstreben

Winkelplatte
Stahl 4 mm, schwarz beschichtet
Best.-Nr. 44.0180.12

Winkelplatte
Stahl 4 mm, chemisch vernickelt
Best.-Nr. 44.0180.13

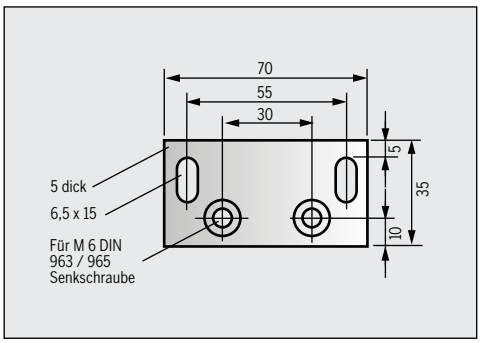

Zur stirnseitigen Befestigung von Profil 40 x 20 oder 40 x 10 (44.0030.1, 44.0030.3) an Profile MMS 44 oder MMS 55. Verwendung: zum Beispiel beim Einbau von verstellbaren Schubfachführungen.

Befestigungslasche
35 x 70 x 5
Stahl verzinkt

Best.-Nr. 44.0185.4

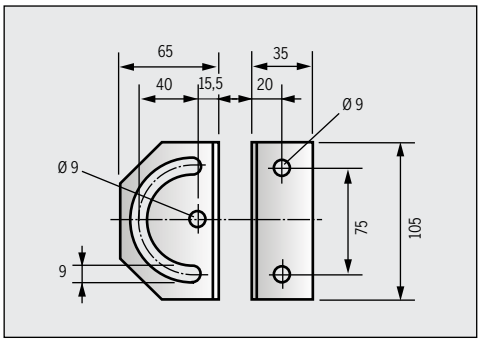

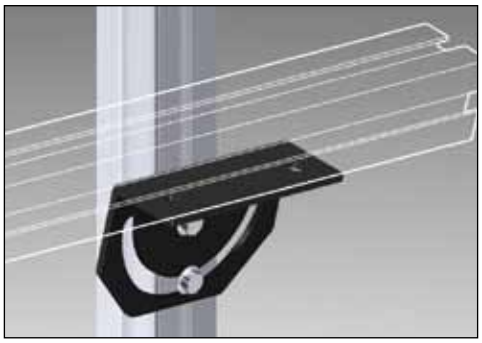

Zum Einbau schwenkbarer Ablagen, bzw. Ausleger. Der Schwenkradius ist von 0–180° stufenlos verstellbar.

Schwenklasche
65 x 105
Stahl 3 mm
schwarz beschichtet
Best.-Nr. 44.0185

Schwenklasche
65 x 105
Stahl 3 mm
chemisch vernickelt
Best.-Nr. 44.0185.5

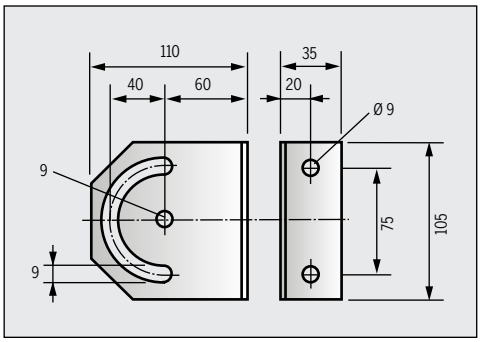

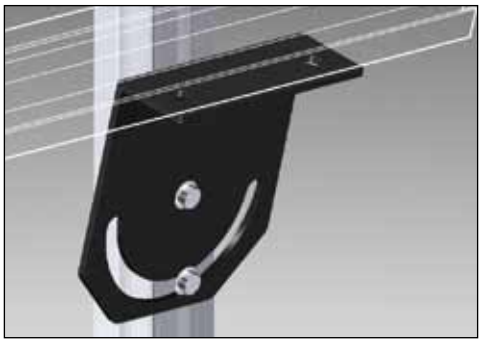

Schwenklasche
110 x 105
Stahl 3 mm
schwarz beschichtet
Best.-Nr. 44.0185.1

Schwenklasche
110 x 105
Stahl 3 mm
chemisch vernickelt
Best.-Nr. 44.0185.6

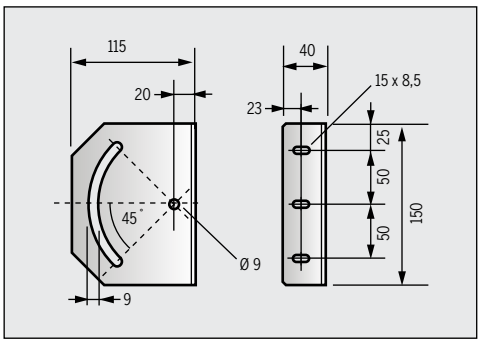

Schwenklasche
schwere Ausführung
Stahl 4 mm
schwarz beschichtet
Best.-Nr. 44.0185.9

Schwenklasche
schwere Ausführung
Stahl 4 mm
chemisch vernickelt
Best.-Nr. 44.0185.10

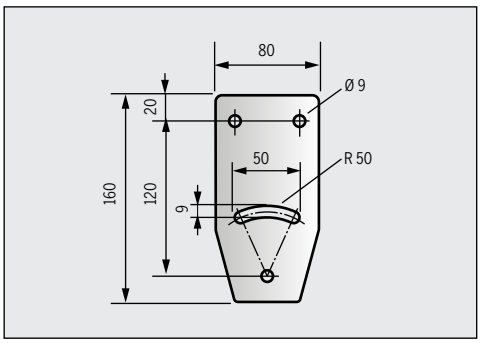

Zum Anbinden von variabel geneigten Gestellen, z.B. geneigten Rollenbahnen mit senkrechten Füßen.

Schwenklasche
80 x 160
Stahl 5 mm
schwarz beschichtet
Best.-Nr. 44.0185.7

Schwenklasche
80 x 160
Stahl 5 mm
chemisch vernickelt
Best.-Nr. 44.0185.8

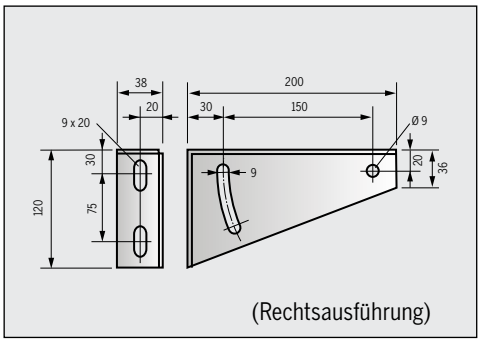

(Rechtsausführung)

Zum Einbau schwenkbarer Ablagen, bzw. Ausleger. Der Schwenkradius ist von 0° – 25° stufenlos verstellbar.

Schwenkwinkel
Rechtsausführung
Stahl 3 mm
schwarz beschichtet
Best.-Nr. 44.0186.1

Schwenkwinkel
Linksausführung
Stahl 3mm
schwarz beschichtet
Best.-Nr. 44.0186.2

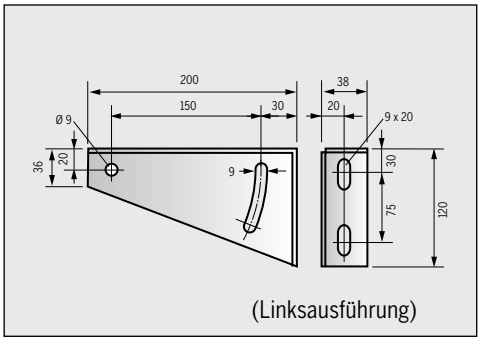

(Linksausführung)

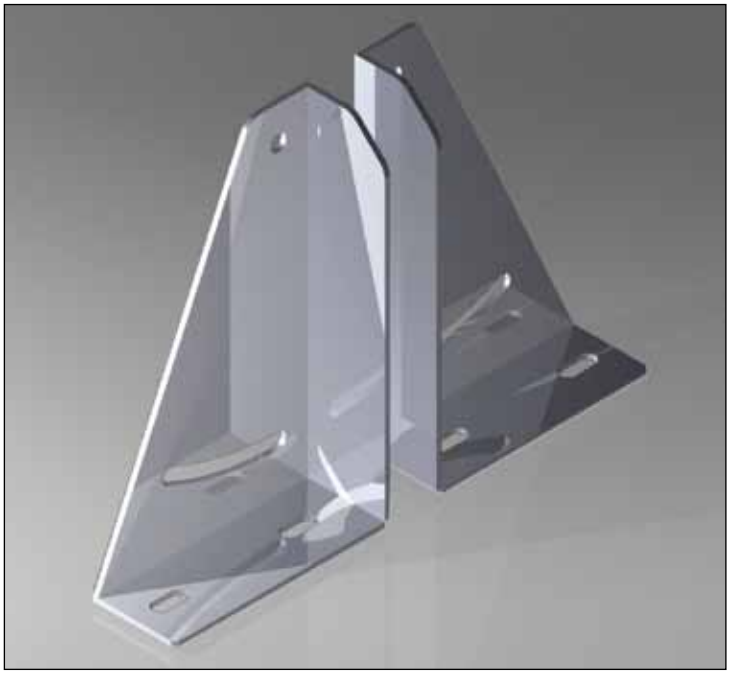

Schwenkwinkel
Rechtsausführung
Stahl 3mm
chemisch vernickelt
Best.-Nr. 44.0186.3

Schwenkwinkel
Linksausführung
Stahl 3mm
chemisch vernickelt
Best.-Nr. 44.0186.4

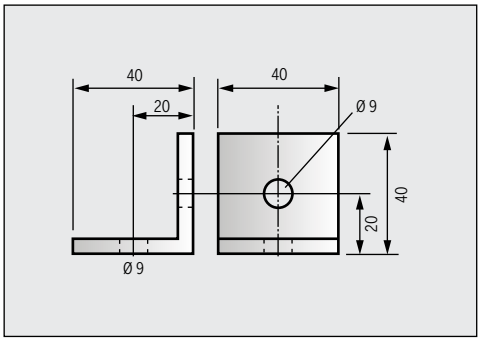

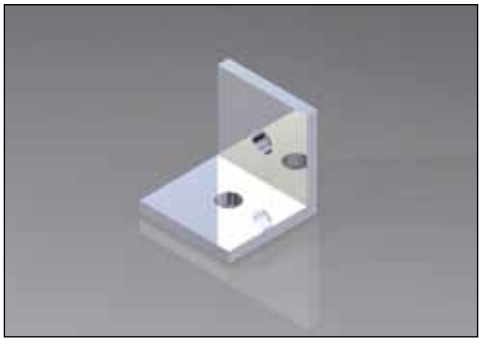

Zusätzliches Verstärkungselement für Eck-Profilverbindungen.

Haltewinkel
40 x 40
Stahl verzinkt, 5 mm

Best.-Nr. 44.0205

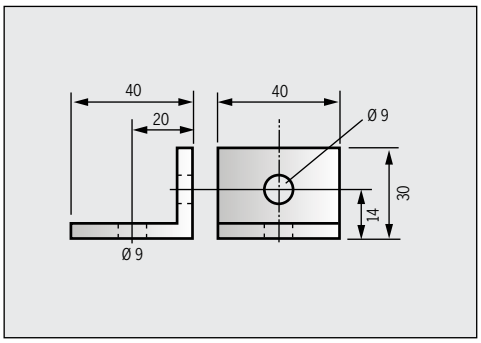

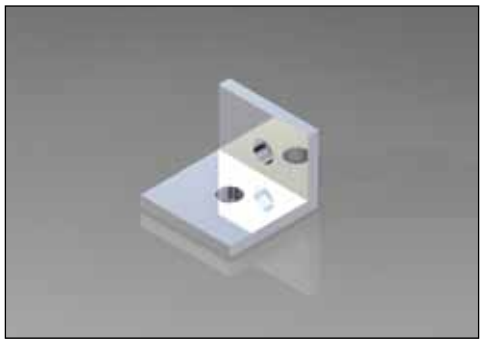

Zusätzliches Verstärkungselement für Eck-Profilverbindungen mit eingeschränktem Platzbedarf.

Haltewinkel
30 x 40
Stahl verzinkt, 5 mm

Best.-Nr. 44.0205.1

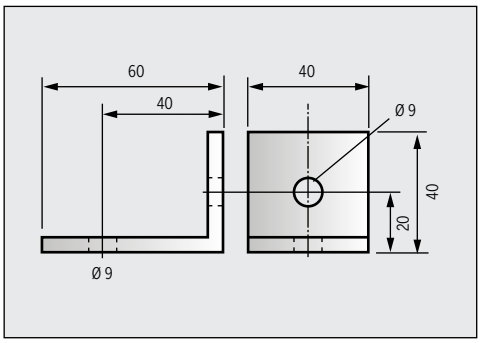

Zusätzliches Verstärkungselement für Eck-Profilverbindungen geeignet zum Anbau von Schubladenblöcken oder ähnlichem.

Haltewinkel
60 x 40
Stahl verzinkt, 5mm

Best.-Nr. 44.0205.2

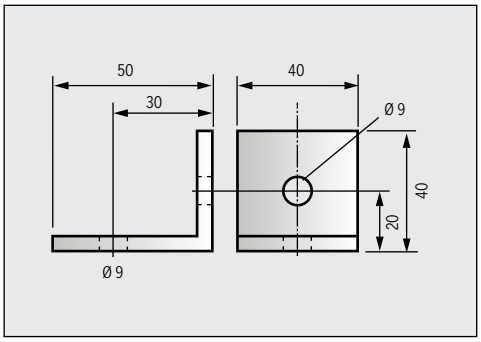

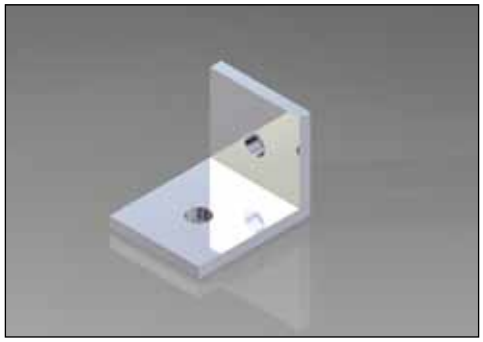

Als Haltewinkel zum Profil 100 x 60 (44.0030.5)

Haltewinkel
50 x 40
Stahl verzinkt, 5 mm

Best.-Nr. 44.0205.6

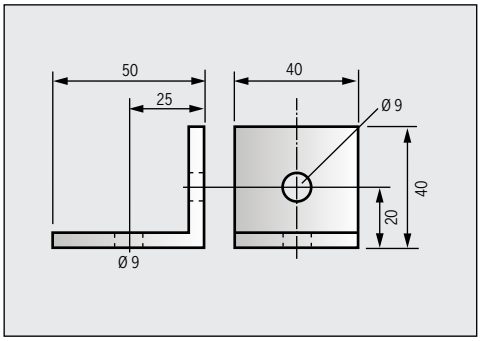

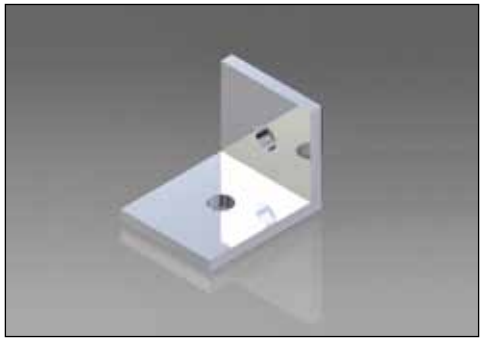

Verstärkungselement für Eck-Profilverbindungen für MMS 44 und MMS 55 Profile.

Haltewinkel
50 x 40
Stahl verzinkt, 5 mm

Best.-Nr. 44.0205.7

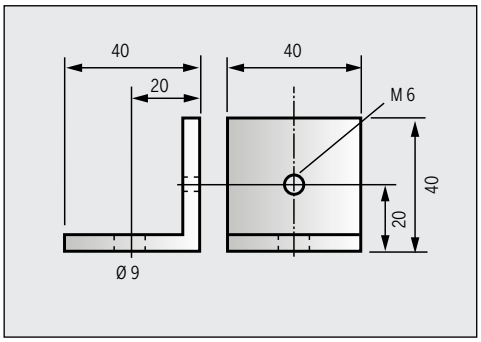

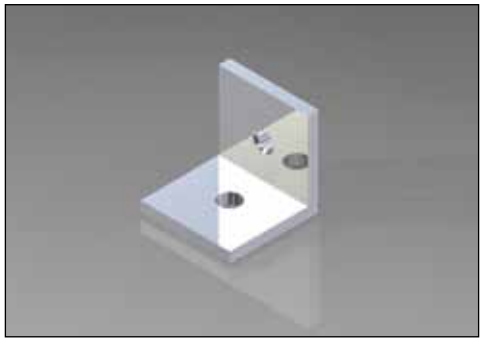

Für den universellen Einsatz dort, wo ein Gewinde M6 benötigt wird.

Haltewinkel M6
Stahl verzinkt, 5 mm

Best.-Nr. 44.0205.11

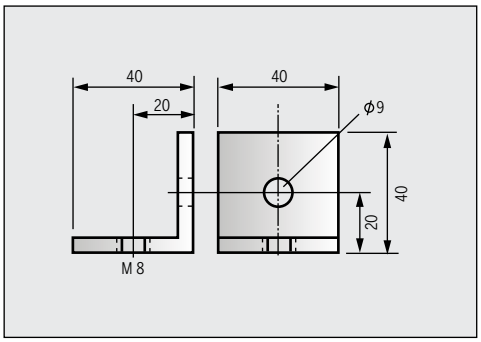

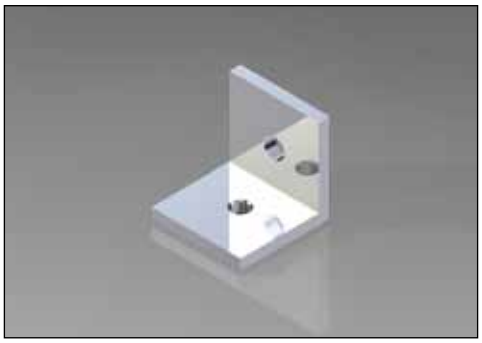

Für den universellen Einsatz dort, wo ein Gewinde M8 benötigt wird.

Haltewinkel M8
40 x 40
Stahl verzinkt, 5mm

Best.-Nr. 44.0205.3

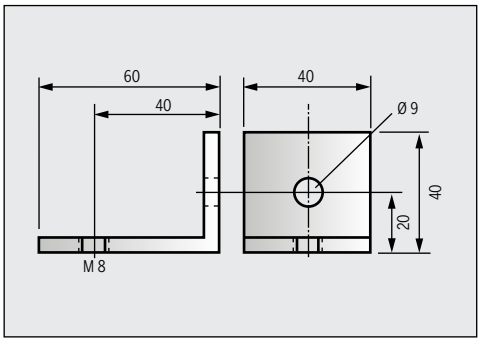

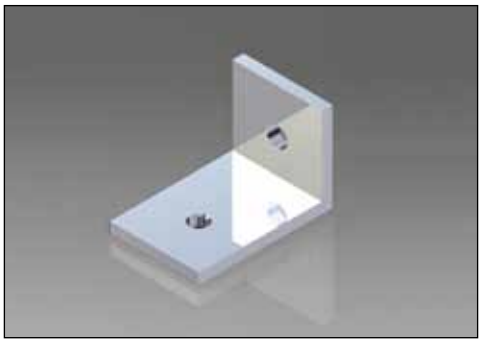

Haltewinkel M8
60 x 40
Stahl verzinkt, 5 mm

Best.-Nr. 44.0205.9

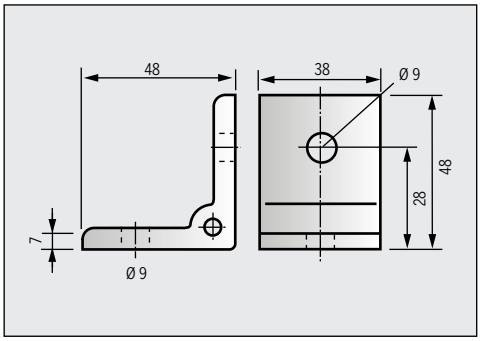

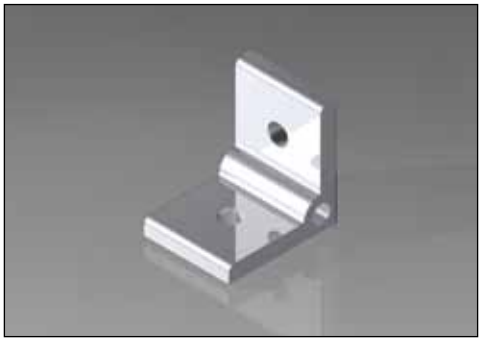

Verstärkungselement für Eck-Profilverbindungen.

Haltewinkel
50 x 50
Aluminium naturfarben eloxiert, 7 mm

Best.-Nr. 44.0210

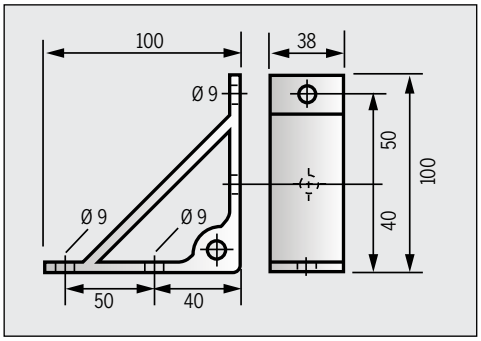

Haltewinkel
100 x 100
Aluminium naturfarben eloxiert, 7 mm

Best.-Nr. 44.0215

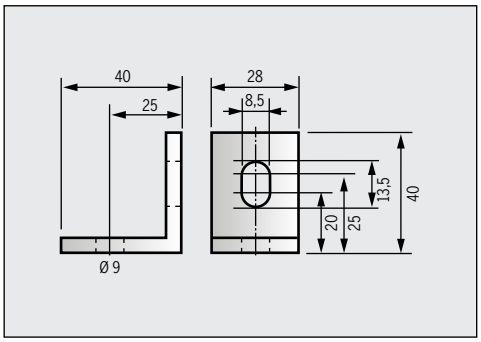

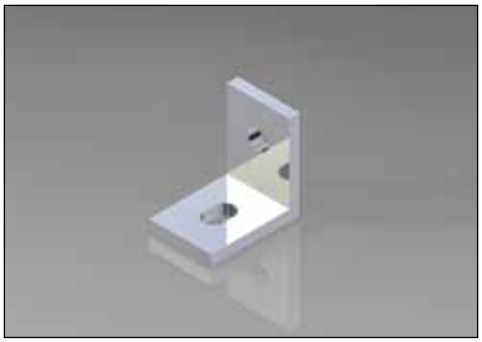

Dient als Haltewinkel für Profilschiene
Best.-Nr. 110.0070.7

C-Profilschienenwinkel
Stahl verzinkt, 5 mm

Best.-Nr. 110.0070.9

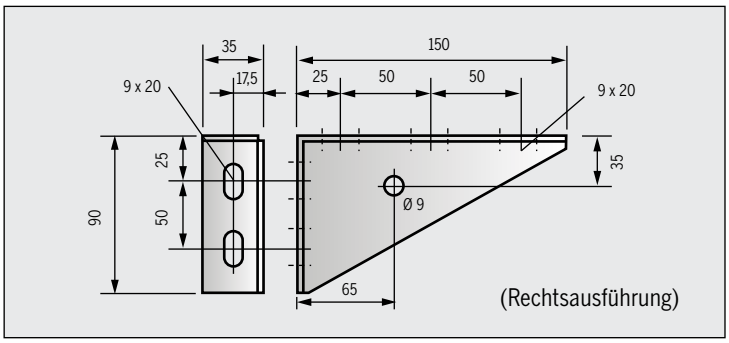

Zusätzliches Verstärkungselement für Eck-Profilverbindungen, vorwiegend beim Einsatz senkrechter Profile, wie z.B. bei Transportwagen.

Eckwinkel
Rechtsausführung
Stahl 3mm
schwarz beschichtet
Best.-Nr. 44.0190

Eckwinkel
Linksausführung
Stahl 3mm
schwarz beschichtet
Best.-Nr. 44.0190.1

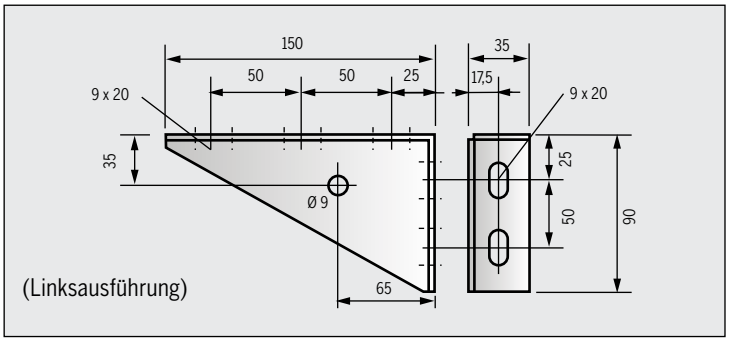

Eckwinkel
Rechtsausführung
Stahl 3mm
chemisch vernickelt
Best.-Nr. 44.0190.2

Eckwinkel
Linksausführung
Stahl 3mm
chemisch vernickelt
Best.-Nr. 44.0190.3

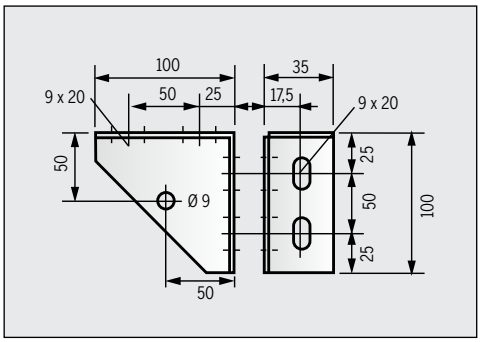

Zusätzliches Verstärkungselement für Eck-Profilverbindungen. Mit Bohrung Ø 9 auf der Oberseite, beispielsweise zur Befestigung von Tischplatten oder Blechen etc.

Eckwinkel
ohne Arretierung
Stahl, 2,5mm,
schwarz beschichtet
Best.-Nr. 44.0195.2

Eckwinkel
ohne Arretierung
Stahl, 2,5mm,
chemisch vernickelt
Best.-Nr. 44.0195.3

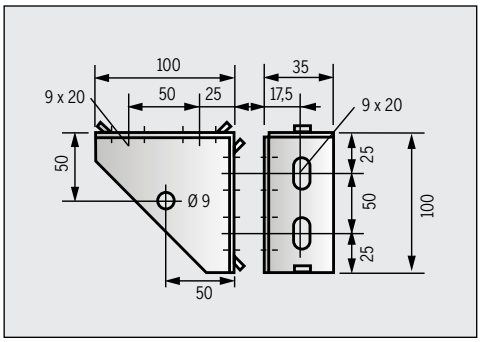

Eckwinkel
mit Arretierung
Stahl, 2,5mm,
schwarz beschichtet
Best.-Nr. 44.0195.4

Eckwinkel
mit Arretierung
Stahl, 2,5mm,
chemisch vernickelt
Best.-Nr. 44.0195.5

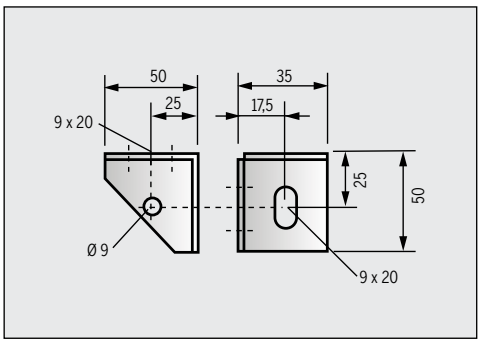

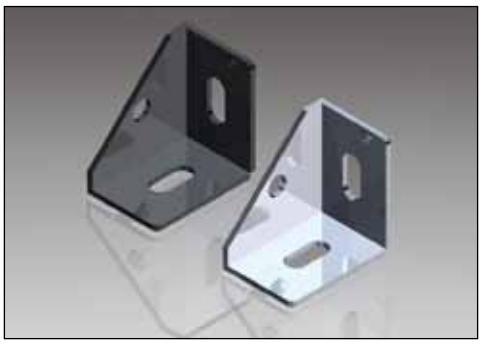

Eckwinkel
ohne Arretierung
Stahl, 2,5mm,
schwarz beschichtet
Best.-Nr. 44.0200.2

Eckwinkel
ohne Arretierung
Stahl, 2,5mm,
chemisch vernickelt
Best.-Nr. 44.0200.3

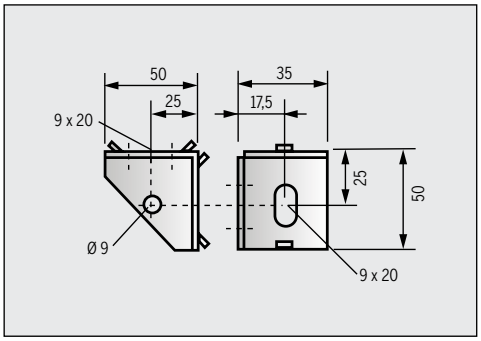

Eckwinkel
mit Arretierung
Stahl, 2,5mm,
schwarz beschichtet
Best.-Nr. 44.0200.4

Eckwinkel
mit Arretierung
Stahl, 2,5mm,
chemisch vernickelt
Best.-Nr. 44.0200.5

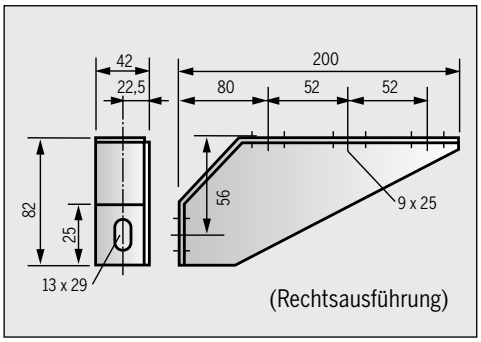

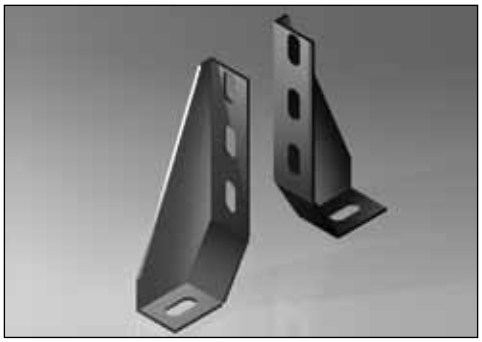

Zur Fixierung von Gestellen mit Gelenkfüßen Best.-Nr. 44.0245 – 44.0245.11.
Der Fundamentwinkel kann auch ohne Gelenkfuß angewendet werden

Fundamentwinkel
Rechtsausführung
Stahl 3mm,
schwarz beschichtet
Best.-Nr. 44.0216

Fundamentwinkel
Linksausführung
Stahl 3mm,
schwarz beschichtet
Best.-Nr. 44.0216.2

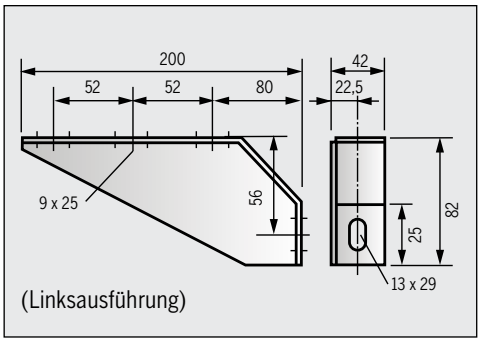

Fundamentwinkel
Rechtsausführung
Stahl 3mm,
chemisch vernickelt
Best.-Nr. 44.0216.1

Fundamentwinkel
Linksausführung
Stahl 3mm,
chemisch vernickelt
Best.-Nr. 44.0216.3

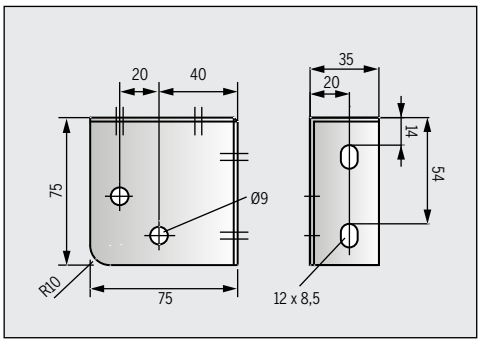

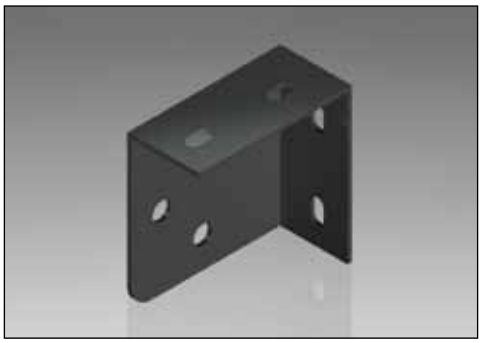

Diese Winkel dienen zur Befestigung von Rollen an Konstruktionen aus MMS-Profilen 40x40.

Radwinkel für Rollen Ø 100/125
Stahl 2,5 mm, schwarz beschichtet
Best.-Nr. 44.0175.5

Radwinkel für Rollen Ø 100/125
Stahl 2,5 mm, chemisch vernickelt
Best.-Nr. 44.0175.7

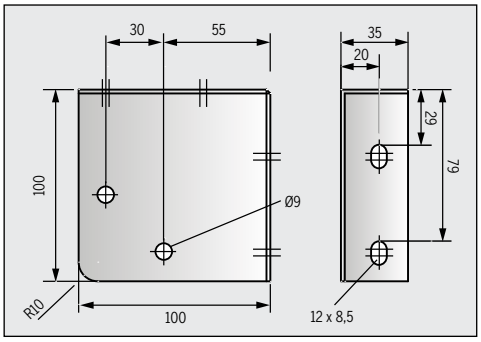

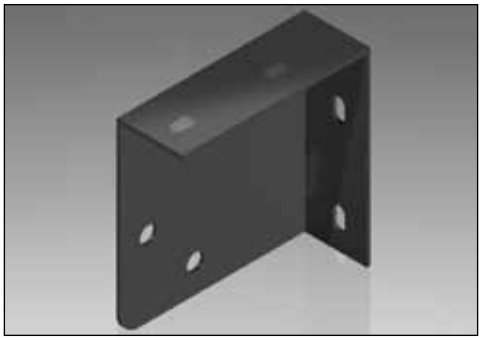

Radwinkel für Rollen Ø 160/200
Stahl 2,5 mm, schwarz beschichtet
Best.-Nr. 44.0175.6

Radwinkel für Rollen Ø 160/200
Stahl 2,5 mm, chemisch vernickelt
Best.-Nr. 44.0175.8

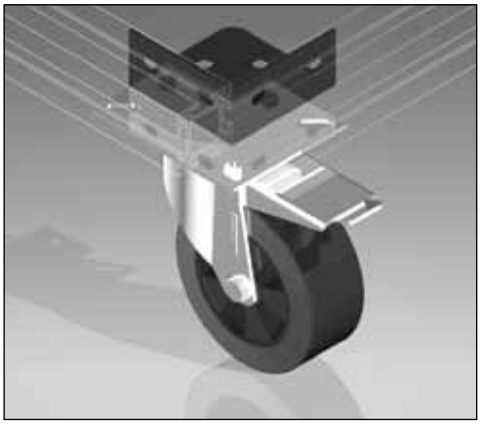

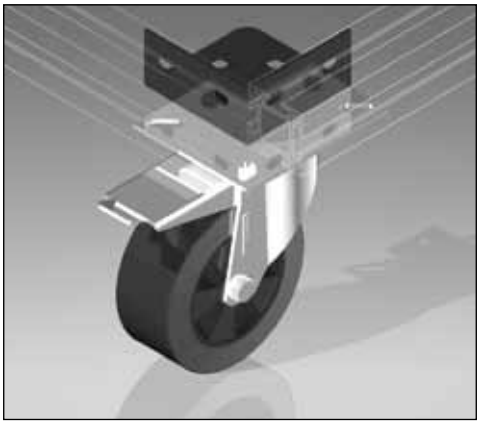

Einbausituation:
die Grundplatte der Rolle kann variabel montiert werden.

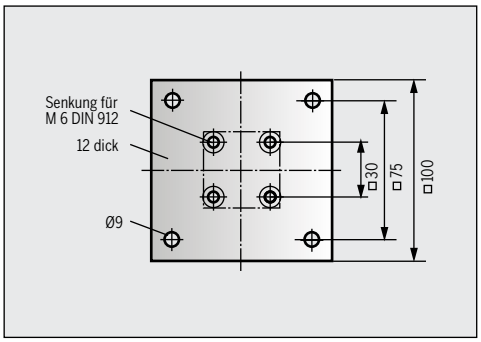

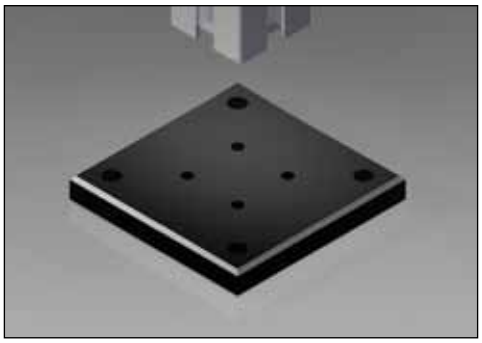

Anflanschelemente zur stirnseitigen Befestigung und Sicherung von Profilen 40x40 z.B. am Boden.

Sockelplatte
100 x 100 x 12
Aluminium schwarz beschichtet, mittig

Best.-Nr. 44.0225

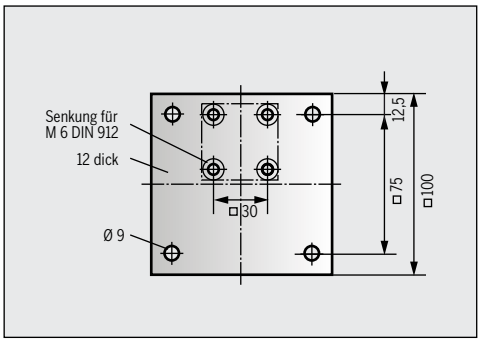

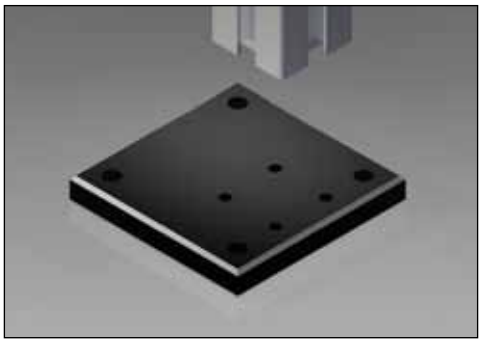

Sockelplatte
100 x 100 x 12
Aluminium schwarz beschichtet, seitlich

Best.-Nr. 44.0230

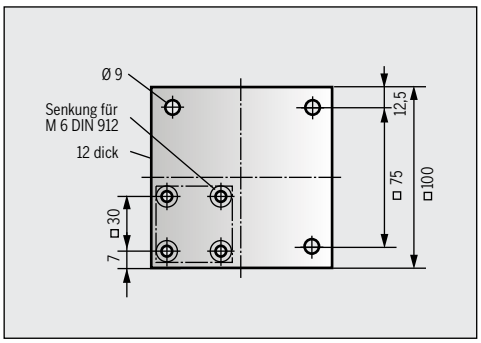

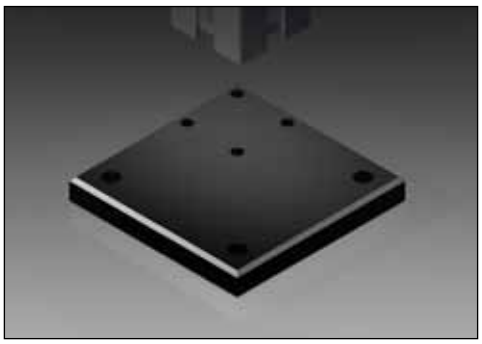

Sockelplatte
100 x 100 x 12
Aluminium schwarz beschichtet, seitlich

Best.-Nr. 44.0230.1

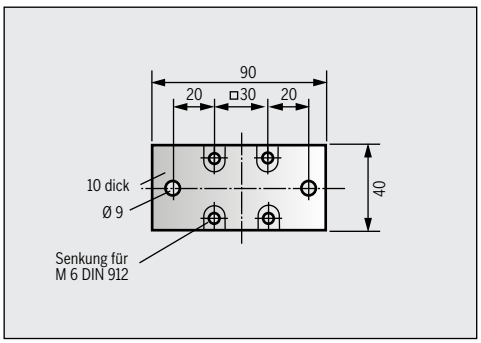

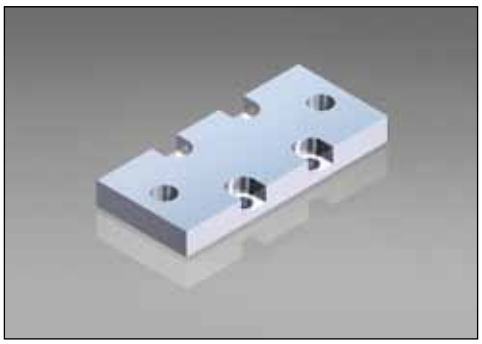

Sockelplatte
90 x 40 x 10
Stahl verzinkt

Best.-Nr. 44.0235

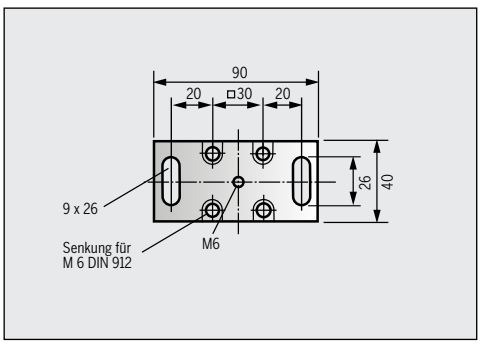

Sockelplatte
90 x 40 x 10
Stahl verzinkt
mit Langlöchern

Best.-Nr. 44.0235.4

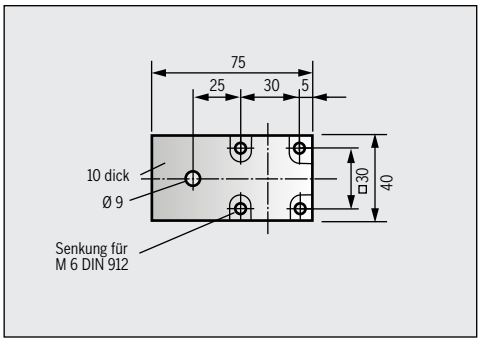

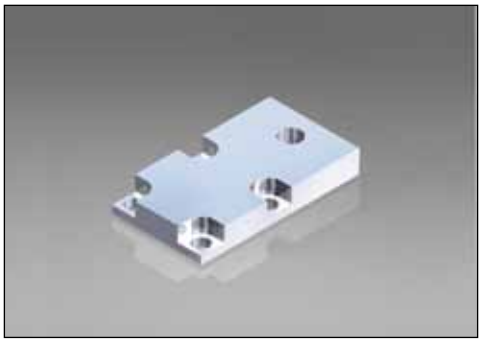

Anflanschelement zur stirnseitigen Befestigung und Sicherung von Profilen 40 x 40 z.B. am Boden.

Sockelplatte
75 x 40 x 10
Stahl verzinkt

Best.-Nr. 44.0240

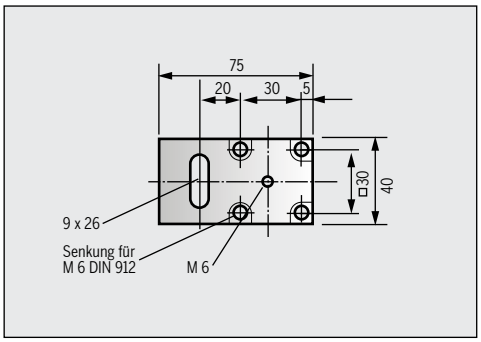

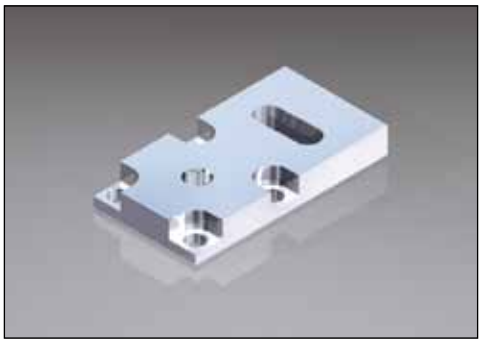

Sockelplatte
75 x 40 x 10
Stahl verzinkt
mit Langloch

Best.-Nr. 44.0240.1

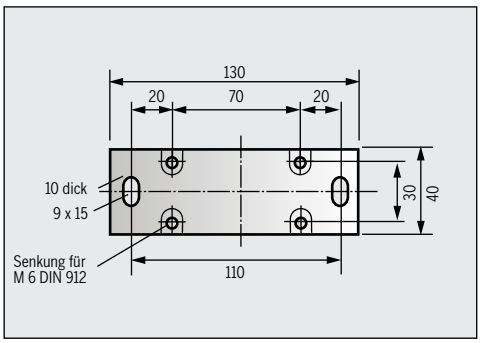

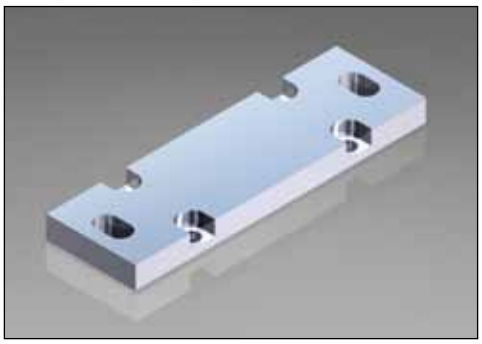

Anflanschelement mit Langloch zur stirnseitigen Befestigung und Sicherung von Profilen 40 x 80.

Sockelplatte
130 x 40 x 10
Stahl verzinkt,
mit Langloch

Best.-Nr. 44.0235.1

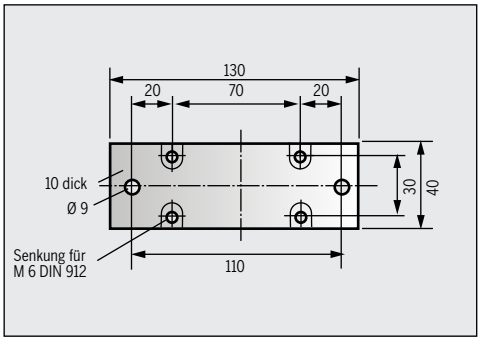

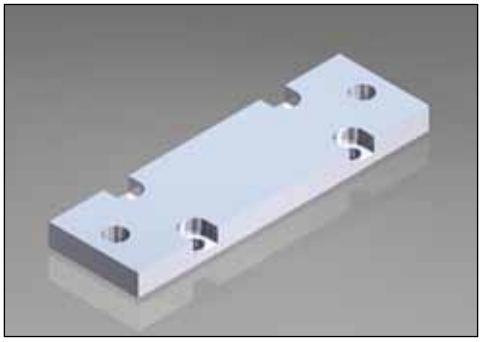

Sockelplatte
130 x 40 x 10
Stahl verzinkt

Best.-Nr. 44.0372.5

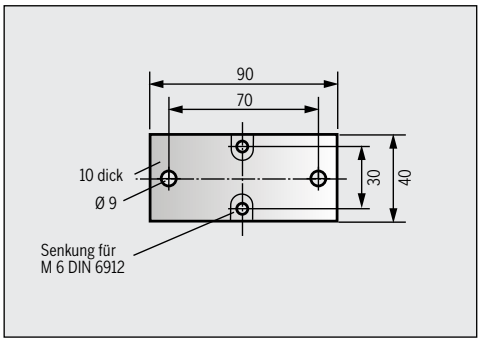

Anflanschelement zur seitlichen Befestigung und Sicherung von Profilen 40 x 10 oder 40 x 20.

Sockelplatte
90 x 40 x 10
Stahl verzinkt

Best.-Nr. 44.0235.2

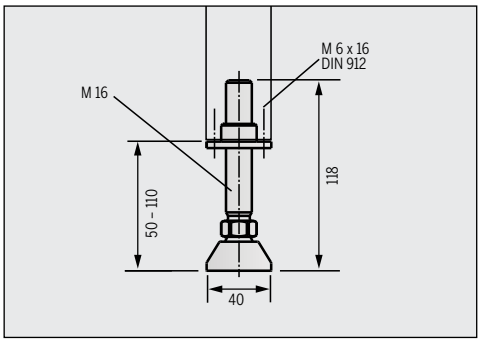

Nivellierungselement mit Bodenanpassung zur stirnseitigen Montage an das Profil.

Gelenkfuß Ø 40 mm mit Stahlteller
Teile Stahl verzinkt, komplett mit Flansch M 16 und Schrauben
Verstellbereich 60 mm

Gelenkfuß ohne Flansch
Best.-Nr. 44.0245.2.oF

Best.-Nr. 44.0245.2

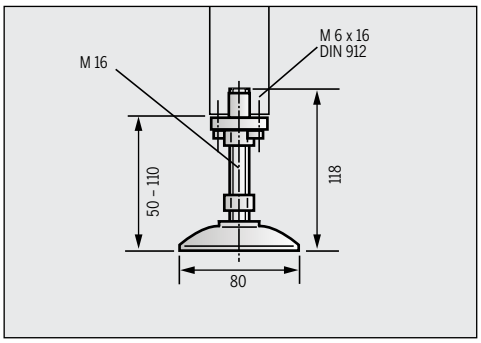

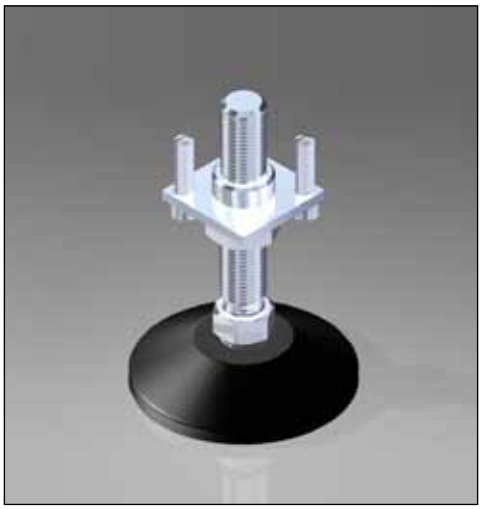

Gelenkfuß Ø 80 mm mit Kunststoffteller
GF-verstärkt, Teile Stahl verzinkt, komplett mit Flansch M 16 und Schrauben
Verstellbereich 60 mm

Gelenkfuß ohne Flansch
Best.-Nr. 44.0245.oF

Best.-Nr. 44.0245

Gelenkfuß ohne Flansch
Best.-Nr. 44.0245.11.oF

Ausführung leitfähig
Best.-Nr. 44.0245.11

Gelenkfuß Ø 80 mm mit Stahlteller schwarz
wie oben,

Gelenkfuß ohne Flansch
Best.-Nr. 44.0245.3.oF

Best.-Nr. 44.0245.3

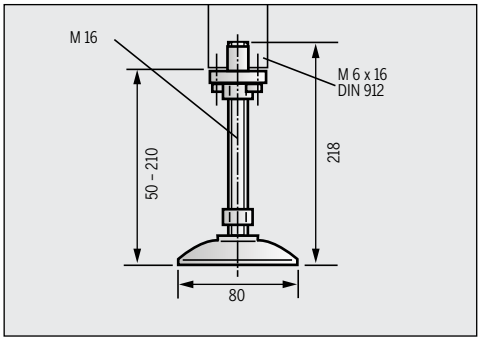

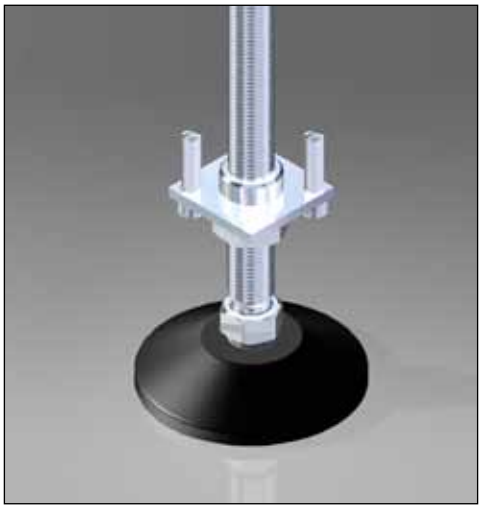

Die Gelenkfüße ermöglichen einen erweiterten Verstellbereich von 160mm.

Gelenkfuß Ø 80 mm mit Kunststoffteller
GF-verstärkt, Teile Stahl verzinkt, komplett mit Flansch M 16 und Schrauben
Verstellbereich 160 mm

Gelenkfuß ohne Flansch
Best.-Nr. 44.0245.17.oF

Best.-Nr. 44.0245.17

Gelenkfuß ohne Flansch
Best.-Nr. 44.0245.18.oF

Ausführung leitfähig
Best.-Nr. 44.0245.18

Gelenkfuß Ø 80 mm mit Stahlteller schwarz
wie oben,

Gelenkfuß ohne Flansch
Best.-Nr. 44.0245.19.oF

Best.-Nr. 44.0245.19

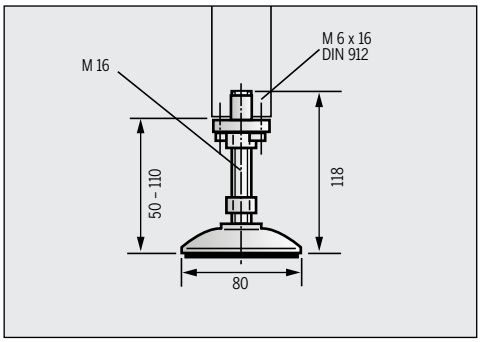

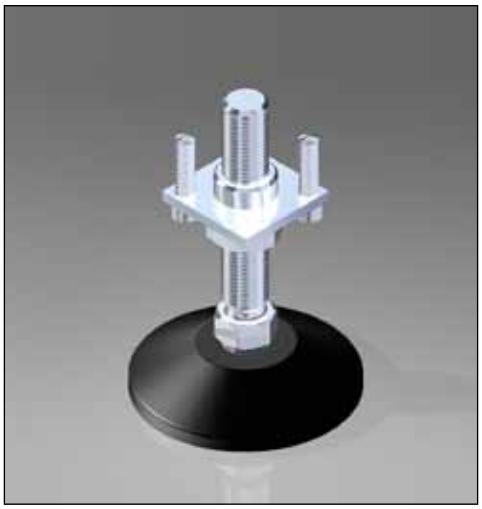

Durch eine profilierte Gummischeibe an der Unterseite werden Schwingungen absorbiert.

Gelenkfuß Ø 80 mm schwingungsgedämpft
mit Stahlteller schwarz
Teile Stahl verzinkt,
komplett mit Flansch
M 16 und Schrauben
Verstellbereich 60 mm

Gelenkfuß ohne Flansch
Best.-Nr. 44.0245.1.oF

Best.-Nr. 44.0245.1

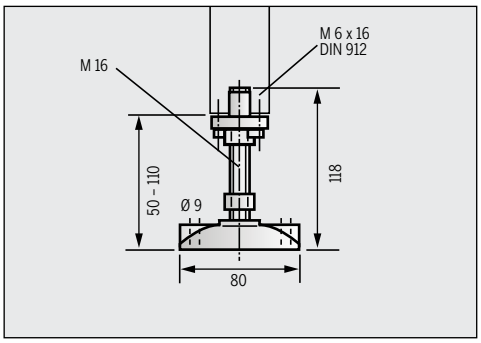

Der Gelenkfuß kann am Boden fixiert werden.

Gelenkfuß Ø 80 mm mit Dübellöchern
mit Kunststoffteller,
GF-verstärkt, Teile Stahl
verzinkt, komplett
mit Flansch M 16 und
Schrauben
Verstellbereich 60 mm
Best.-Nr. 44.0245.6

Gelenkfuß ohne Flansch
Best.-Nr. 44.0245.6.oF

Gelenkfuß ohne Flansch
Best.-Nr. 44.0245.12.oF

Ausführung leitfähig
Best.-Nr. 44.0245.12

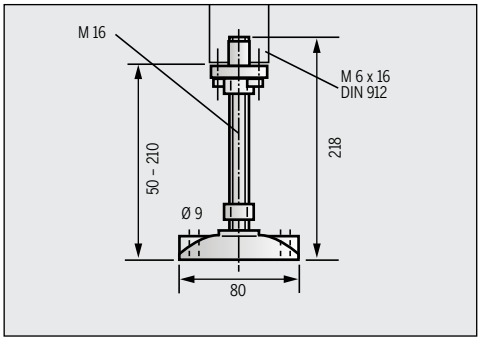

Die Gelenkfüße ermöglichen einen erweiterten Verstellbereich von 160mm.

Gelenkfuß Ø 80 mm mit Dübellöchern
mit Kunststoffteller,
GF-verstärkt, Teile Stahl
verzinkt, komplett
mit Flansch M 16 und
Schrauben
Verstellbereich 160 mm
Best.-Nr. 44.0245.20

Gelenkfuß ohne Flansch
Best.-Nr. 44.0245.20.oF

Gelenkfuß ohne Flansch
Best.-Nr. 44.0245.21.oF

Ausführung leitfähig
Best.-Nr. 44.0245.21

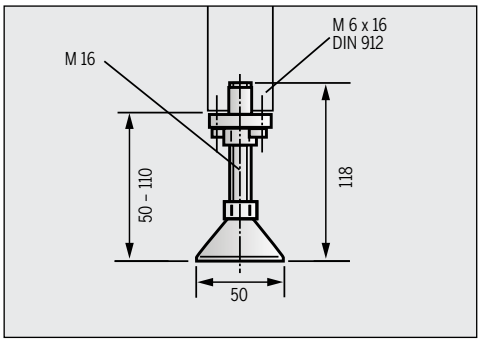

Gelenkfuß ohne Flansch
Best.-Nr. 44.0245.15.oF

Gelenkfuß ohne Flansch
Best.-Nr. 44.0245.16.oF

Gelenkfuß Ø 50 mm
mit Kunststoffteller,
GF-verstärkt, Teile Stahl
verzinkt, komplett
mit Flansch M 16 und
Schrauben
Verstellbereich 60 mm
Best.-Nr. 44.0245.15

Ausführung leitfähig
Best.-Nr. 44.0245.16

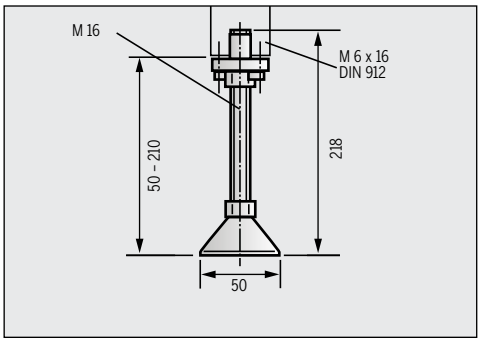

Die Gelenkfüße ermöglichen einen erweiterten Verstellbereich von 160mm.

Gelenkfuß ohne Flansch
Best.-Nr. 44.0245.22.oF

Gelenkfuß ohne Flansch
Best.-Nr. 44.0245.23.oF

Gelenkfuß Ø 50 mm
mit Kunststoffteller
GF-verstärkt, Teile Stahl
verzinkt, komplett
mit Flansch M 16 und
Schrauben
Verstellbereich 160 mm
Best.-Nr. 44.0245.22

Ausführung leitfähig
Best.-Nr. 44.0245.23

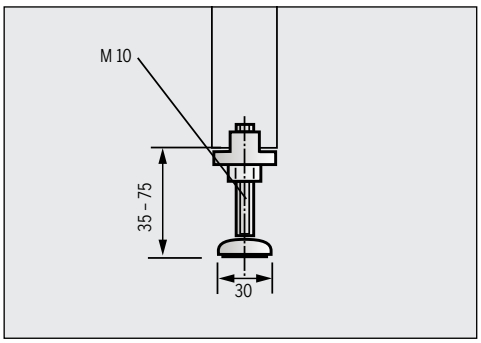

Diese Stellfüße sind für mittlere bis kleinere Belastungen gedacht.

Stellfuß Ø 30 mm
leichte Ausführung
mit rundem
Teller Ø 30 mm und
Kunststoffeinsatz M 10
Verstellbereich 40 mm

Best.-Nr. 44.0250

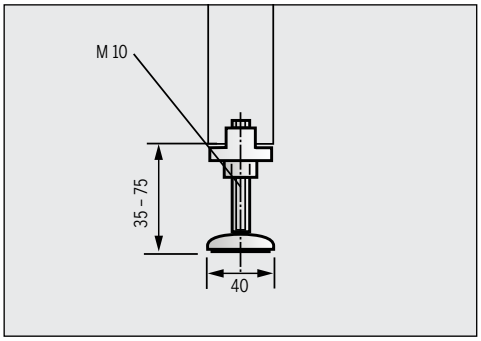

Stellfuß Ø 40 mm
leichte Ausführung
mit rundem
Teller Ø 40 mm und
Kunststoffeinsatz M 10
Verstellbereich 40 mm

Best.-Nr. 44.0255

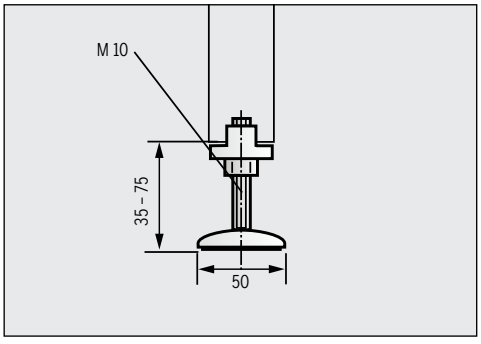

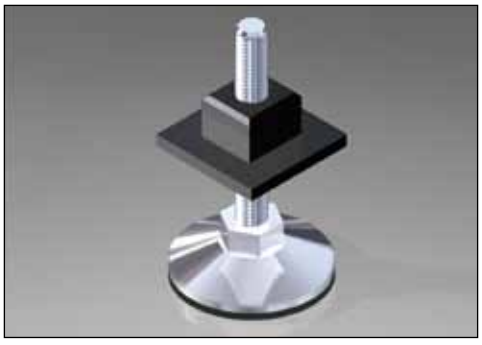

Stellfuß Ø 50 mm
leichte Ausführung
mit rundem
Teller Ø 50 mm und
Kunststoffeinsatz M 10
Verstellbereich 40 mm

Best.-Nr. 44.0260

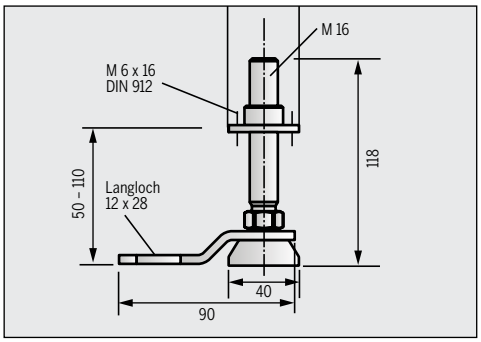

Der Gelenkfuß wird mit der Platte am Boden fixiert.

Gelenkfuß mit Bodenplatte
Stahl verzinkt, komplett mit Flansch M 16, Bodenplatte und Schrauben
Verstellbereich 60 mm
Best.-Nr. 44.0275

Gelenkfuß ohne Flansch
Best.-Nr. 44.0275.oF

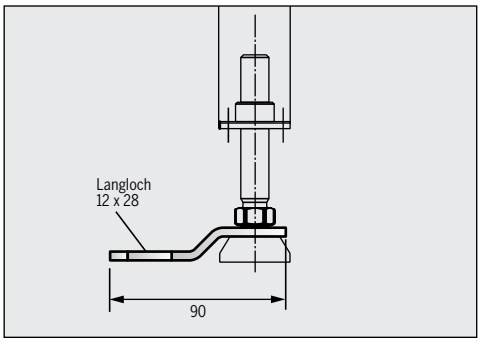

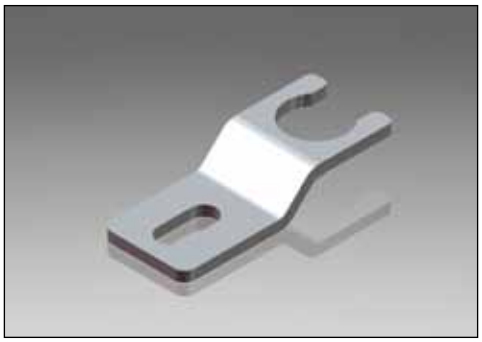

Mit der Bodenplatte können die Stellfüße 44.0245.2 und 44.0248.4 am Boden fixiert werden.

Bodenplatte
Stahl verzinkt, 5 mm

Best.-Nr. 44.0276

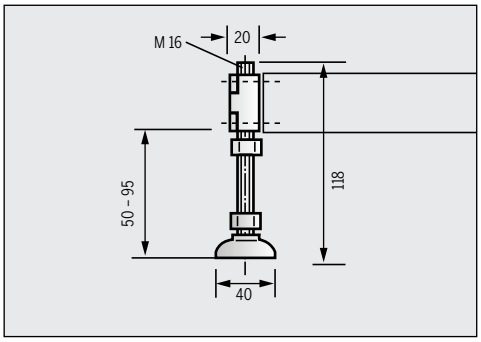

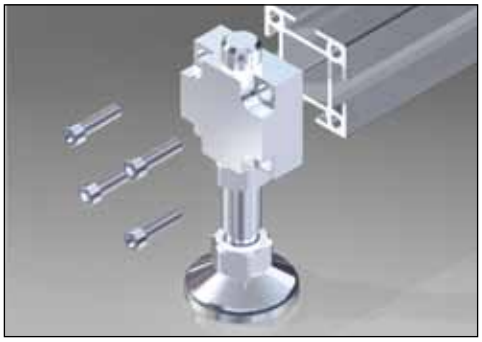

Durch den Einsatz des Spezialflansch ist eine rechtwinklige Anbringung des Gelenkfußes an das Profil möglich. Einsatzgebiete hierfür sind zum Beispiel Pulttische niedriger Bauart.

Gelenkfuß für stirnseitige Montage
Stahl verzinkt, komplett mit Flansch M 16 und Schrauben 4x M6 x 25 DIN 912
Verstellbereich 45 mm

Best.-Nr. 44.0248.4

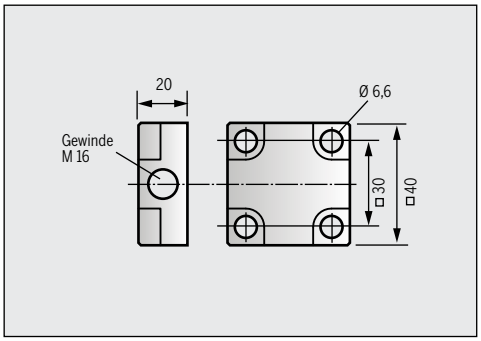

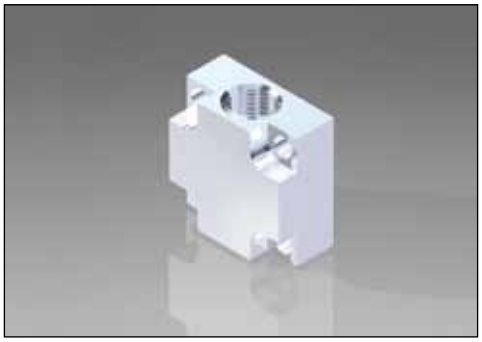

Nivellierungselement zur stirnseitigen Montage an das Profil für alle Gelenkfüße mit M 16 Spindel.

Flansch M 16
Gewindeendstück für stirnseitige Montage, Stahl verzinkt, ohne Gelenkfuß

Best.-Nr. 44.0248.5

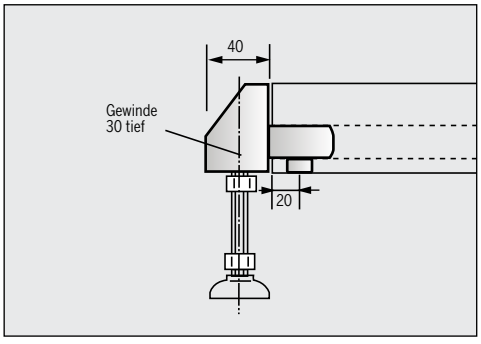

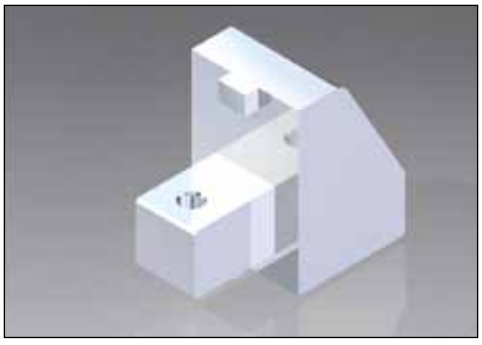

Gewindeendstück zum Profil Nr. 44.0030.4 in ergonomischer Bauform. Die Befestigung am Profil ist baugleich mit dem Verbinder (Bohrung Ø 13 mm). Einsatzmöglichkeiten sind z. B. Gelenkfüße (ohne Flansch bestellen), oder Räder mit Schraube bzw. Anschraubloch.

Gewindeendstk. M 10
für stirnseitige Montage, Alu eloxiert, ohne Gelenkfuß
Best.-Nr. 44.0248.13

Gewindeendstk. M 16
Best.-Nr. 44.0248.12

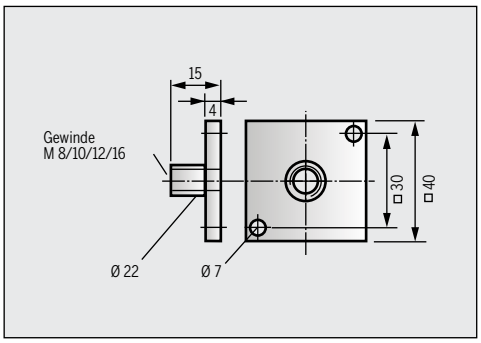

Standard-Flansch für alle Quadratprofile der Baureihe MMS 44.

Flansch 40 x 40 , M 8
Stahl verzinkt
Best.-Nr. 44.0246

Flansch 40 x 40 , M 10
Best.-Nr. 44.0247

Flansch 40 x 40 , M 12
Best.-Nr. 44.0248

Flansch 40 x 40 , M 16
Best.-Nr. 44.0249

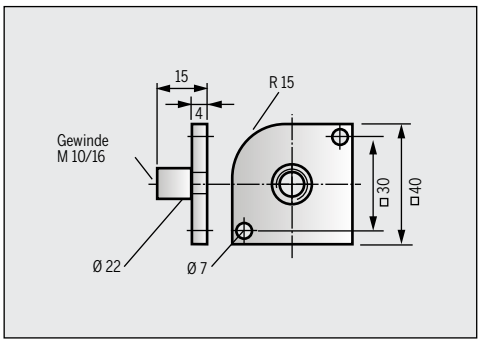

Dieser Flansch ist für das abgerundete Quadratprofil 44.0020.1 geeignet.

Flansch 40 x 40 , M 10
Stahl verzinkt
Best.-Nr. 44.0246.23

Flansch 40 x 40 , M 16
Best.-Nr. 44.0246.26

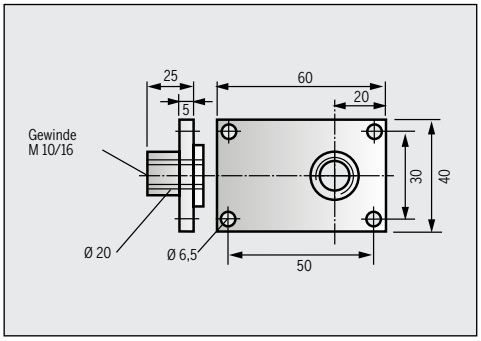

Dieser Flansch ist für das Rechteckprofil 40 x 60 gedacht und ist mit Gewinde M 10 und M 16 lieferbar.

Flansch 60 x 40 M 10
Stahl verzinkt
Best.-Nr. 44.0246.18

Flansch 60 x 40 M 16
Stahl verzinkt
Best.-Nr. 44.0246.21

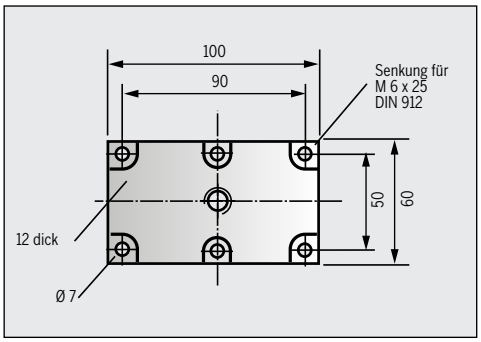

Dieser Flansch ist für das Rechteckprofil 60 x 100 (44.0030.5) gedacht. Die Bohrung im Profil 44.0030.5 mit Ø 6,4 müssen mit M 6 Gewindeeinsatz versehen werden.

Flansch 100 x 60 M 16
Stahl verzinkt
Best.-Nr. 44.0246.15

Flansch 100 x 60 M 20
Stahl verzinkt
Best.-Nr. 44.0246.16

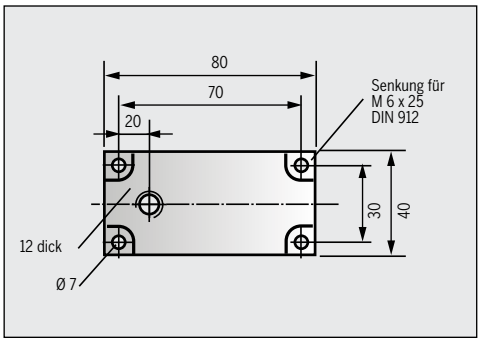

Dieser Flansch ist für das Rechteckprofil 40 x 80 gedacht und passend für alle Füße mit Spindel M 16.

Flansch 80 x 40 M 16
Stahl verzinkt

Best.-Nr. 44.0372.6

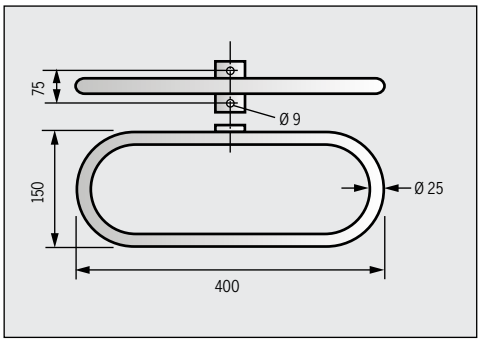

Handgriff speziell für den Einsatz an Transportmitteln, wie Wagen, Container etc. Der Handgriff zeichnet sich durch eine bedienungsfreundliche Form und eine stabile Ausführung aus.

Handgriff
150 x 400 mm
Stahlrohr,
schwarz beschichtet
Best.-Nr. 44.0295.1

Handgriff
150 x 400 mm
Stahlrohr,
chemisch vernickelt
Best.-Nr. 44.0295.6

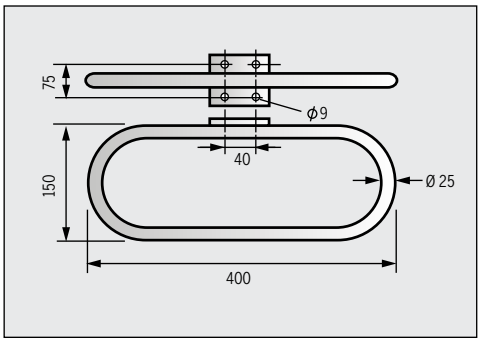

Dieser Handgriff eignet sich zur Montage an das Profil 40 x 80

Handgriff
150 x 400 mm
Stahlrohr,
schwarz beschichtet
Best.-Nr. 44.0295.5

Handgriff
150 x 400 mm
Stahlrohr,
chemisch vernickelt
Best.-Nr. 44.0295.7

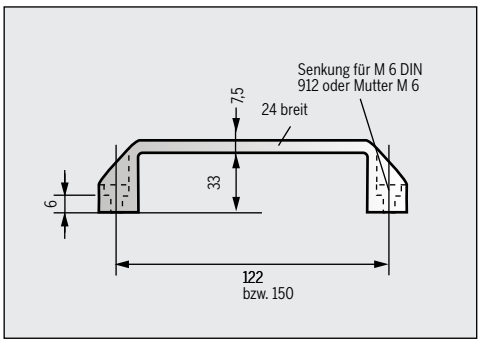

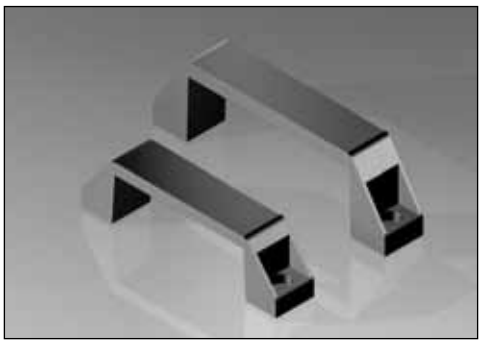

Geeignet für Türen und kleinere Transportwagen. Die Griffe werden ohne Befestigungsschrauben und Nutensteine geliefert.

Bügelgriff klein
Bohrungsabstand
122 mm
Kunststoff schwarz
Best.-Nr. 44.0280

Bügelgriff groß
Bohrungsabstand
150 mm
Kunststoff schwarz
Best.-Nr. 44.0285

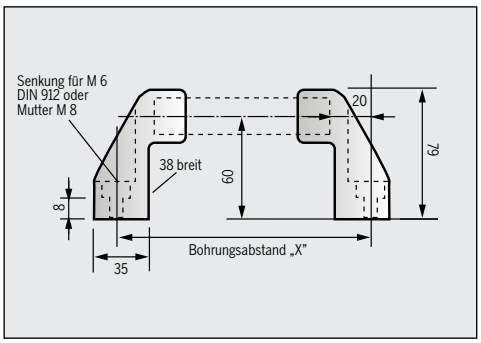

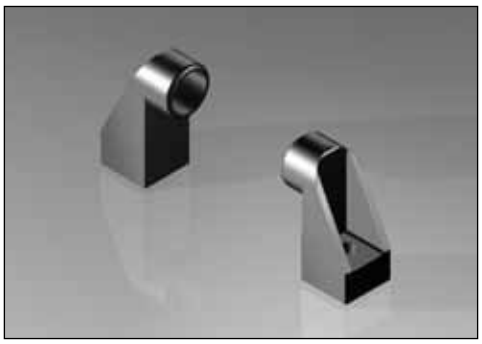

Variabler Handgriff speziell für Transportwagen, Schutzhauben, größere Türen etc. Die Endstücke werden ohne Befestigungsschrauben und Nutensteine geliefert.

Griff-Endstücke (Paar)
für Griffrohr Ø 30mm
Kunststoff schwarz,
ohne Befestigungsschrauben
Best.-Nr. 44.0290

Griff-Endstücke (Paar)
wie oben, leitfähig
Best.-Nr. 44.0290.1

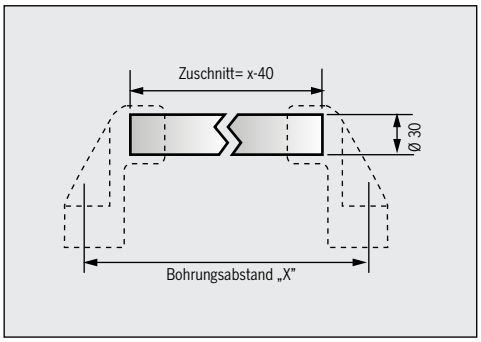

Der Zuschnitt für das Rohr ist wie folgt zu berechnen:
Bohrungsabstand
x - 40 mm.

Fixlängen und Meterware auf Anfrage.

Die Länge des Griffrohrs ist variabel: das schwarze bzw. natur eloxierte Aluminiumrohr wird in einer Standardlänge von 3000 mm geliefert und kann auf die erforderliche Länge gekürzt werden.

Griff-Rohr Ø 30 mm
Aluminium, natur eloxiert,
Standardlänge 3000 mm
Best.-Nr. 44.0295.2

Griff-Rohr Ø 30 mm
wie oben, schwarz, leitfähig
Best.-Nr. 44.0295

Griff-Rohr Ø 30 mm
wie oben, schwarz
Best.-Nr. 44.0295.3

Die ergonomischen Bügelgriffe werden über Zylinderschrauben und Nutensteine am Profil montiert.

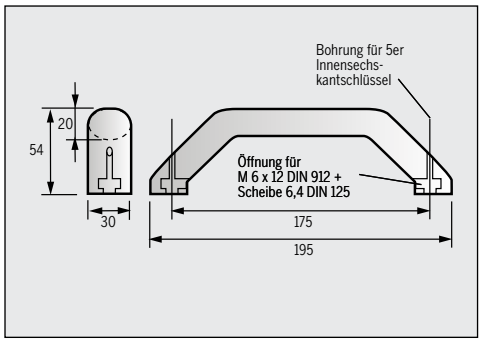

Bügelgriff
ergonomisch
Bohrungsabstand 175 mm
Kunststoff schwarz
Best.-Nr. 44.0280.3

Bügelgriff
wie oben, leitfähig
Best.-Nr. 44.0280.4

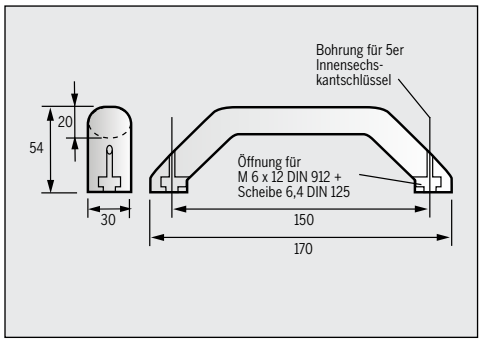

Bügelgriff
ergonomisch
Bohrungsabstand 150 mm
Kunststoff schwarz
Best.-Nr. 44.0280.1

Bügelgriff
wie oben, leitfähig
Best.-Nr. 44.0280.2

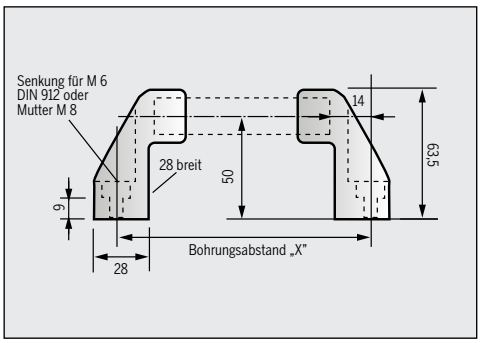

Variabler Handgriff, speziell für Transportwagen, Schutzhauben, größere Türen etc. Die Endstücke werden ohne Befestigungsschrauben und Nutensteine geliefert.

Griff-Endstücke (Paar)
für Griffrohr Ø 20mm
Kunststoff schwarz,
ohne Befestigungsschrauben
Best.-Nr. 33.0290

Griff-Endstücke (Paar)
wie oben, leitfähig
Best.-Nr. 33.0290.1

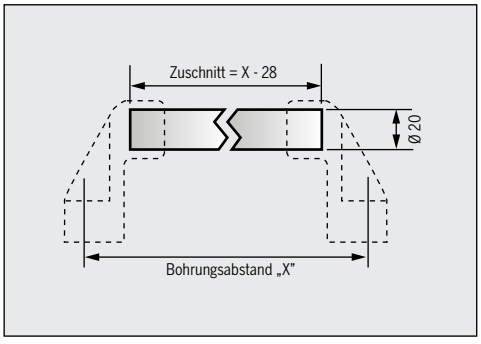

Der Zuschnitt für das Rohr ist wie folgt zu berechnen:
Bohrungsabstand
X - 28 mm.

Fixlängen und Meterware auf Anfrage.

Die Länge des Griffrohrs ist variabel: das schwarze bzw. natur eloxierte Aluminiumrohr wird in einer Standardlänge von 2000 mm geliefert und kann auf die erforderliche Länge gekürzt werden.

Griff-Rohr Ø 20 mm
Aluminium, natur eloxiert,
Standardlänge 2000 mm
Best.-Nr. 33.0295.1

Griff-Rohr Ø 20 mm
wie oben, schwarz, leitfähig
Best.-Nr. 33.0295

Griff-Rohr Ø 20 mm
wie oben, schwarz
Best.-Nr. 33.0295.2

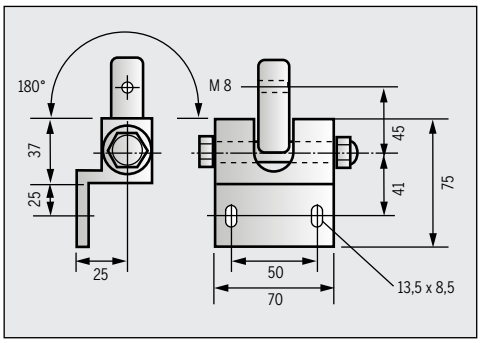

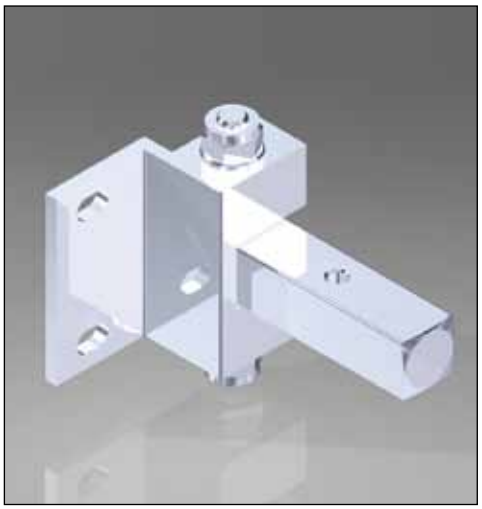

Spezialteil zur Montage von Schwenkarmen z. B. für Prüfgeräte oder Teilebereitstellung. Die Lagerung erfolgt über DU-Buchsen, das Gelenk ist damit wartungsfrei.

Der Schwenkradius beträgt 180°. Schwenkarme, die einer höheren Belastung ausgesetzt werden, sollten mit der schweren Ausführung bestückt werden.

Schwenkgelenk
Aufsteckvierkant starr
Lagerteil Aluminium, Aufsteckvierkant und Achse Stahl verzinkt, Drehteile DU-gelagert, ohne Schrauben

Best.-Nr. 44.0325

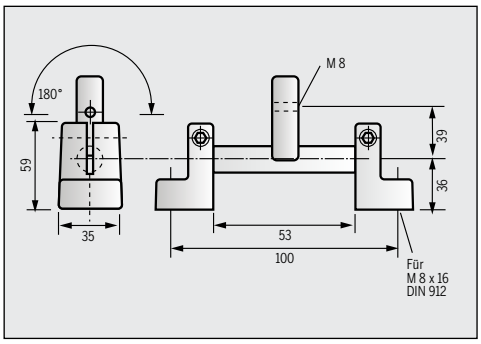

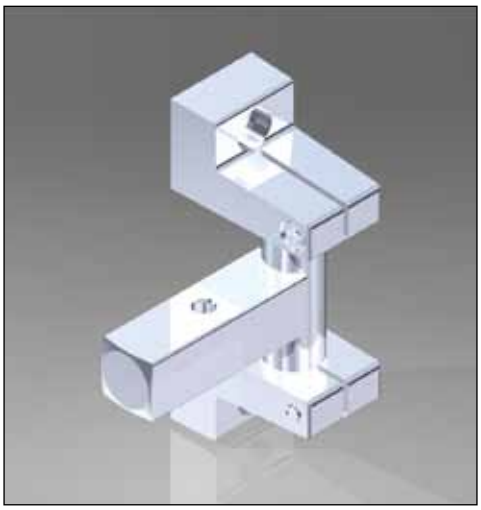

Spezialteil zur Montage von Schwenkarmen z. B. für Teilebereitstellung. Die Lagerung erfolgt über DU-Buchsen, das Gelenk ist damit wartungsfrei. Der Schwenkradius beträgt 180°.

Der Schwenkbereich des Aufsteckvierkants lässt sich durch Klemmen festsetzen bzw. schwergängiger einstellen.

Schwenkgelenk
fixierbar, leitfähig
AlZn-Druckguss, rostfrei Stahl
Drehteile DU-gelagert, komplett mit Klemmschiene und Schrauben

Best.-Nr. 44.0330.5

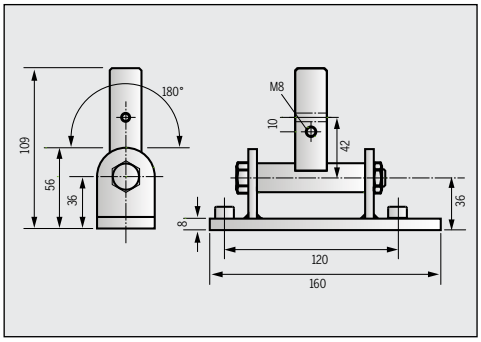

Spezialteil zur Montage von Schwenkarmen mit höherer Belastung z. B. für Prüfgeräte oder Teilebereitstellung. Der Schwenkradius beträgt 180°.

Der Schwenkbereich des Aufsteckvierkants lässt sich durch Klemmen festsetzen bzw. schwergängiger einstellen.

Schwenkgelenk verstärkte Ausführung
fixierbar, leitfähig
Stahl verzinkt, rostfrei, komplett mit Klemmschiene und Schrauben

Best.-Nr. 44.0330.15

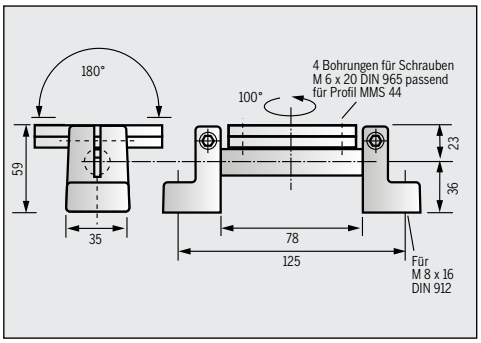

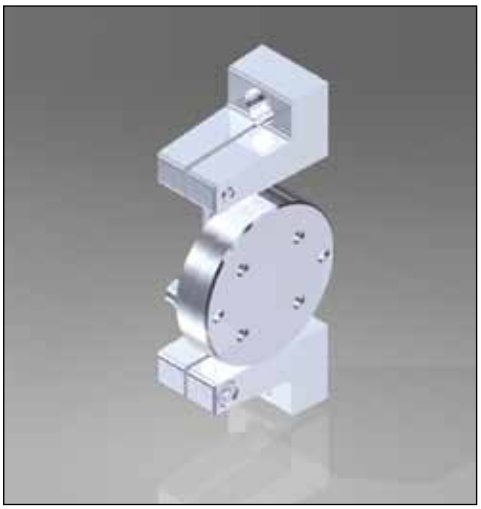

Spezialteil zur Montage von Schwenkarmen höherer Belastung z. B. für Prüfgeräte oder Teilebereitstellung. Die Lagerung erfolgt über DU-Buchsen, das Gelenk ist damit wartungsfrei. Der Schwenkradius beträgt 180°. Der Drehbereich der Montagescheibe beträgt 100°.

Das Profil der Baureihe MMS 44 wird stirnseitig auf die Montagescheibe montiert.

Schwenkdrehgelenk
fixierbar, leitfähig, AlZn-Druckguss, Drehteile DU-gelagert, komplett mit Klemmschiene und Schrauben

Best.-Nr. 44.0335.4

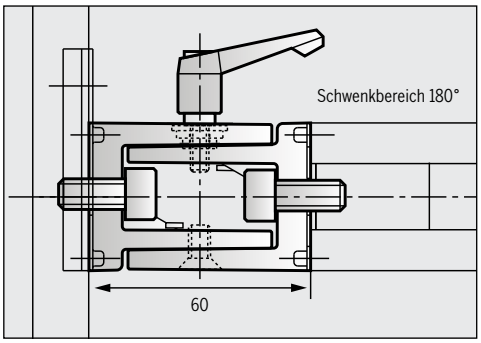

Schwenkgelenk für den stirnseitigen und längsseitigen Einbau.
Der Schwenkradius beträgt mehr als 180°.
Dieses Schwenkgelenk kann mit dem verstellbaren Klemmhebel festgestellt bzw. gelöst werden.

Dieses Gelenk eignet sich besonders für winkel-fixierbare Schwenkarme und Halterungen.

Schwenkgelenk
leichte Ausführung
AlZn-Druckguss
mit Klemmhebel
ohne Anbauteile
Best.-Nr. 44.0330.13

Anbausatz
bestehend aus
1 Gewindeeinsatz,
1 Klemmschiene und
Schrauben
Best.-Nr. 44.0330.14

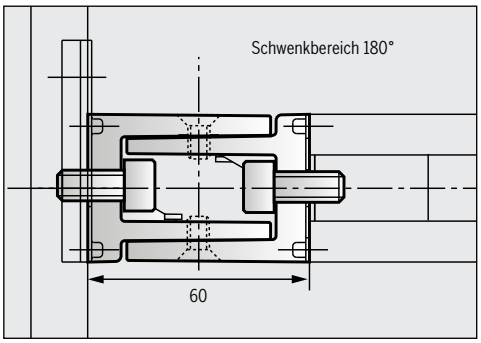

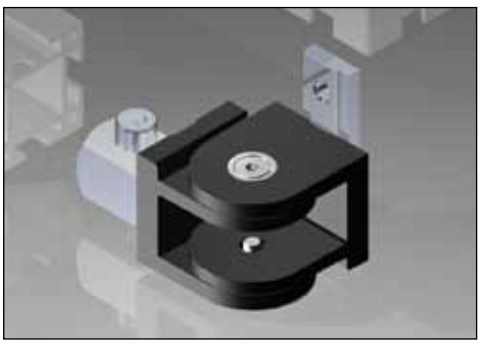

Schwenkgelenk für den stirnseitigen und längsseitigen Einbau z.B. als verstellbare Verstrebung.
Der Schwenkradius beträgt mehr als 180°.

Schwenkgelenk
leichte Ausführung
AlZn-Druckguss
ohne Anbauteile
Best.-Nr. 44.0330.12

Anbausatz
bestehend aus
1 Gewindeeinsatz,
1 Klemmschiene und
Schrauben
Best.-Nr. 44.0330.14

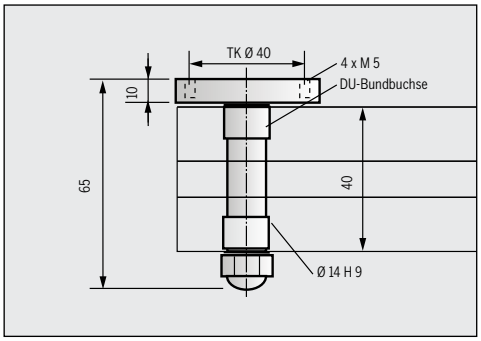

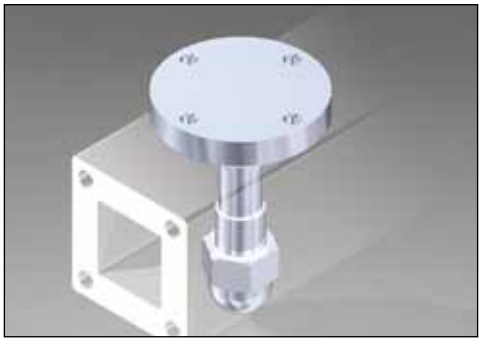

Spezialteil zur Montage von beweglichen Ablagen, z. B. zur Teilebereitstellung. Lagerung über DU-Buchsen an Profil 44.0012 (gesondert bestellen). Die Bohrung im Profil muss Ø 14 H 9 betragen.

Drehelement
DU-gelagert,
Stahl verzinkt
komplett mit Mutter
M 12 und zwei
DU-Bundbuchsen
Ø 12/14

Best.-Nr. 44.0326

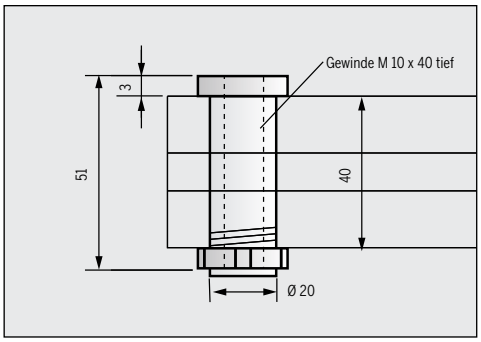

Spezialteil zur Aufnahme von Rollen. Die Bohrung durch das Profil muss Ø 20 mm betragen. Andere Rollenbefestigungen siehe Gewindeeinsatz Best.-Nr. 44.0120 und 44.0120.1.

Gewindebuchse
Aluminium, komplett mit
Nutmutter M 20 x 1,5

Best.-Nr. 44.0326.1

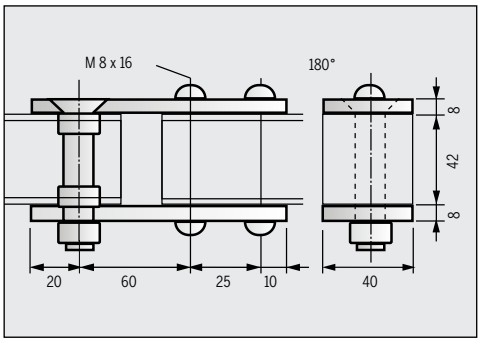

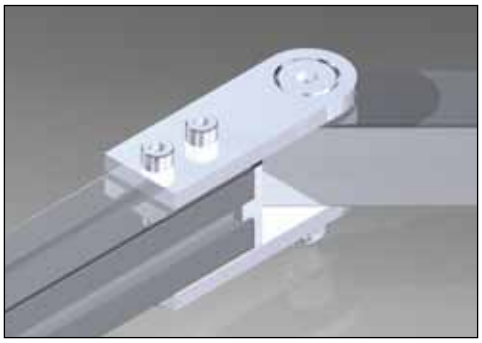

Das Zwischengelenk ist geeignet für bewegliche Abwinklungen von Schwenkarmen. Im Profil 44.0012 muss für die DU-Buchsen eine Bohrung Ø 12 h 8 eingebracht werden. Die Lagerung erfolgt über DU-Buchsen, das Gelenk ist damit wartungsfrei. Der Schwenkradius beträgt 200°.

Zwischengelenk
schwere Ausführung
Stahl verzinkt
Drehteile DU-gelagert,
komplett mit Klemmschiene und Schrauben,
ohne Abdeckkappe

Best.-Nr. 44.0331

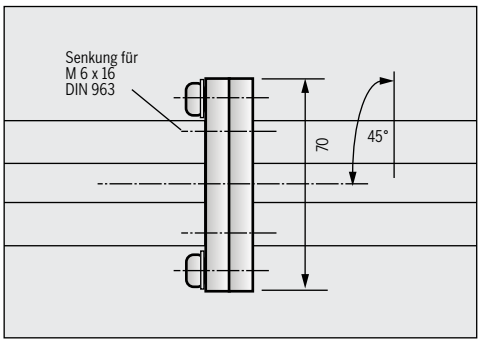

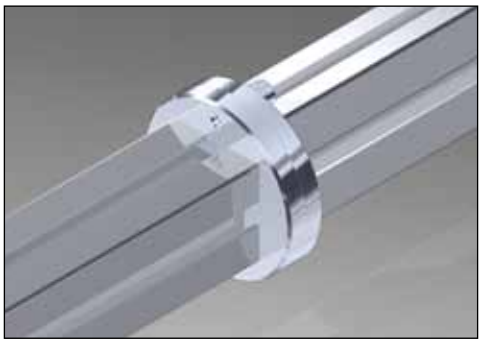

Das Drehgelenk ist geeignet für einen Schwenkarm, bei dem ein Arm gegenüber dem anderen Arm in einem Gesamtwinkel von max. 45° gestellt werden muss.

Drehgelenk
Stahl verzinkt, komplett
bestehend aus
2 Scheiben Ø 70 x 8
2 Zylinderschrauben
M 6 x 16 DIN 912,
Scheiben

Best.-Nr. 44.0335.3

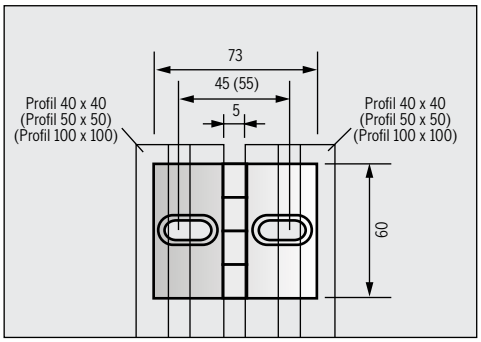

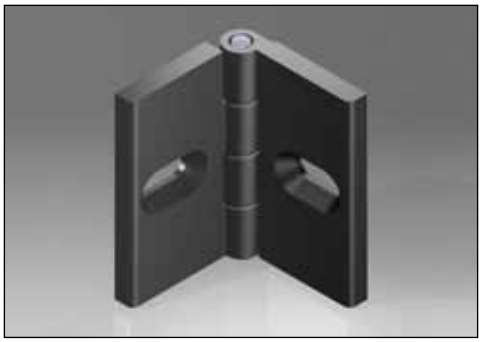

Scharnier für Türen, Abdeckungen und Hauben etc. Rechts und links einsetzbar, Öffnungswinkel 180°. Die Scharniere werden zur Seitenstabilisierung rückseitig mit Zapfen versehen, daraus ergeben sich die gezeigten Profilkombinationen.

Die Scharniere werden ohne Befestigungsschrauben (M 6 x 12 DIN 7991 Senkschraube mit Innensechskant oder Kreuzschlitz DIN 965) und ohne Nutensteine geliefert.

Anschraubscharnier
mit 4 Stabilisierungszapfen
AlZn-Druckguss
schwarz beschichtet
60 x 73 mm
ohne Schrauben

Best.-Nr. 44.0340.3

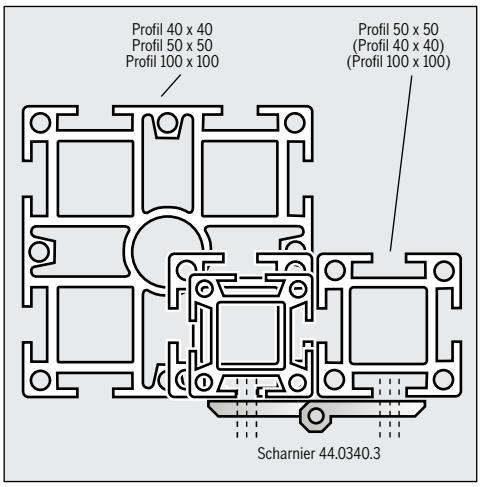

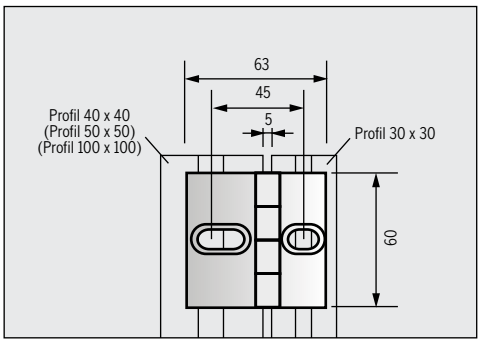

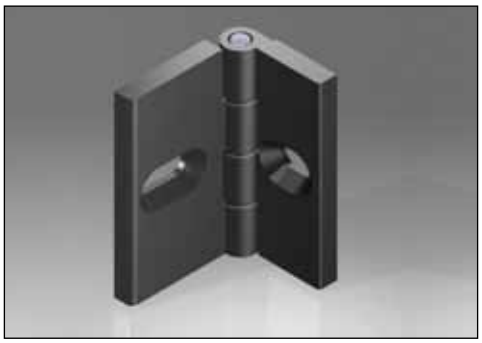

Scharnier für Türen, Abdeckungen und Hauben etc. Rechts und links einsetzbar, Öffnungswinkel 180°. Die Scharniere werden zur Seitenstabilisierung rückseitig mit Zapfen versehen. Die Scharniere werden ohne Befestigungsschrauben geliefert.

Anschraubscharnier
AlZn-Druckguss
schwarz beschichtet
60 x 63 mm
ohne Schrauben

Best.-Nr. 44.0340.2

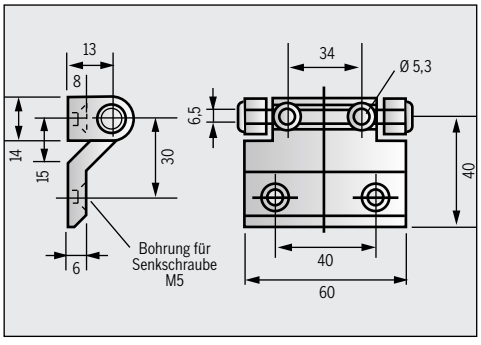

Scharnier für flächenbündige Montage, rechts und links einsetzbar. Die Scharniere werden ohne Befestigungsschrauben geliefert.

Anschraubscharnier
AlZn-Druckguss
schwarz beschichtet
40 x 60 mm
ohne Schrauben

Best.-Nr. 44.0355

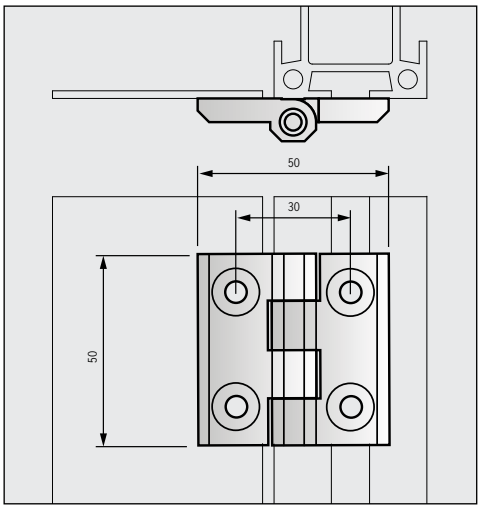

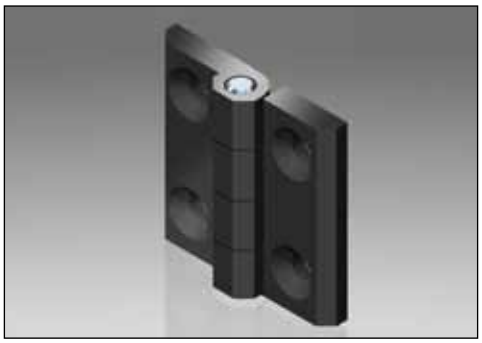

Scharnier für Türen, Abdeckungen und Hauben etc. Rechts und Links einsetzbar, Öffnungswinkel 180°.
Die Scharniere werden ohne Befestigungsschrauben (M 6 x 12 DIN 7991 Senkschraube mit Innensechskant oder Kreuzschlitz DIN 965) und ohne Nutensteine geliefert.

Anschraubscharnier
GD-Zn-Druckguss
schwarz beschichtet
50 x 50 mm
ohne Schrauben

Best.-Nr. 44.0345

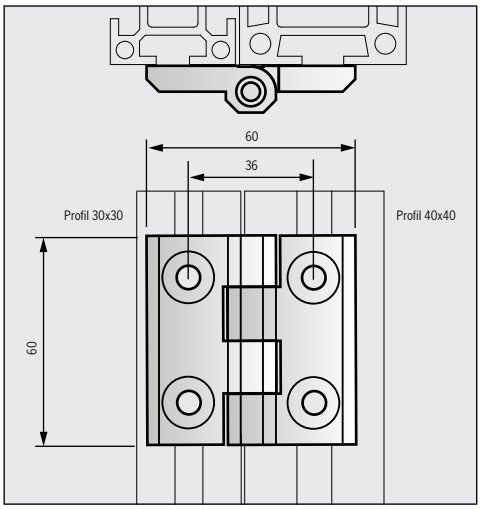

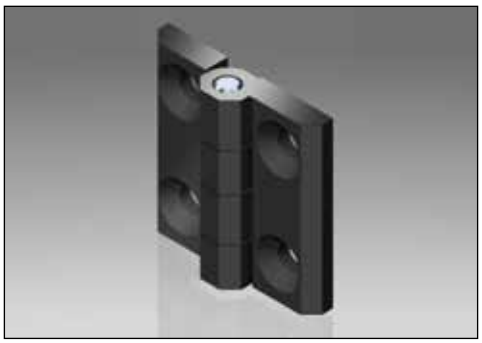

Anschraubscharnier
GD-Zn-Druckguss
schwarz beschichtet
60 x 60 mm
ohne Schrauben

Best.-Nr. 44.0340

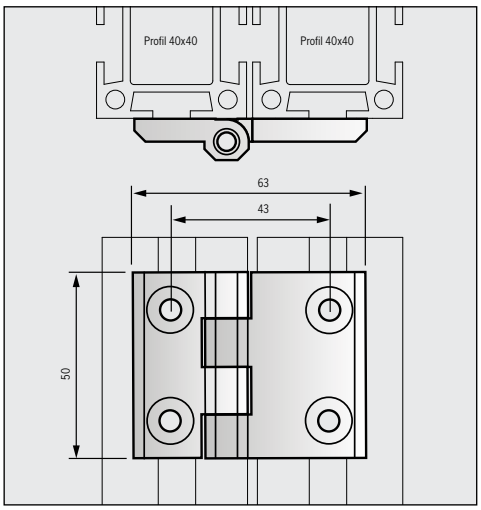

Anschraubscharnier
GD-Zn-Druckguss
schwarz beschichtet
63 x 50 mm
ohne Schrauben

Best.-Nr. 44.0343

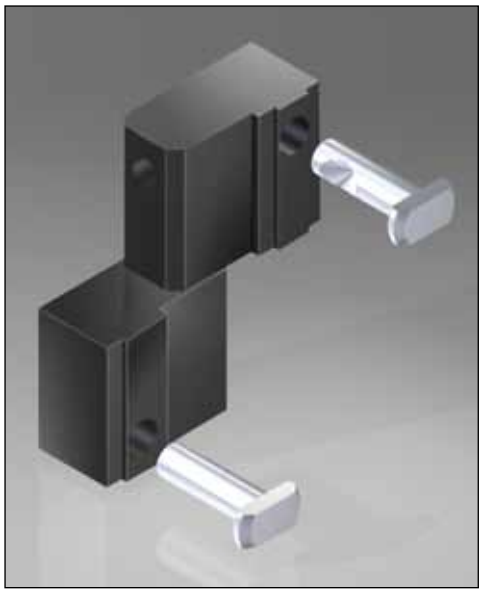

Scharnier speziell für den Einsatz an Trennwänden, Abdeckungen etc. Der Anschlag vorne auf dem Profil vermindert den Abstand zwischen den Profilen. Das Scharnier besteht aus einem Oberteil, einem Unterteil sowie einem Scharnierstift und zwei Hammer.
Die Abbildung zeigt ein Scharnier mit Linksanschlag.

Bitte den richtigen Hammer zum Klemmscharnier bestellen: je nachdem welches Profil als Säule Verwendung findet.

Klemmscharnier 180° Rechtsanschlag
DU-gelagert, Alu schwarz
Best.-Nr. 44.0356.6

Klemmscharnier 180° Linksanschlag
DU-gelagert, Alu schwarz
Best.-Nr. 44.0356.2

Hammer für Anschlag
an Profile 40x40 und 80x80
Best.-Nr. 44.0356.7

Hammer für Anschlag
an Profile 50x50 und 100x100
Best.-Nr. 44.0356.8

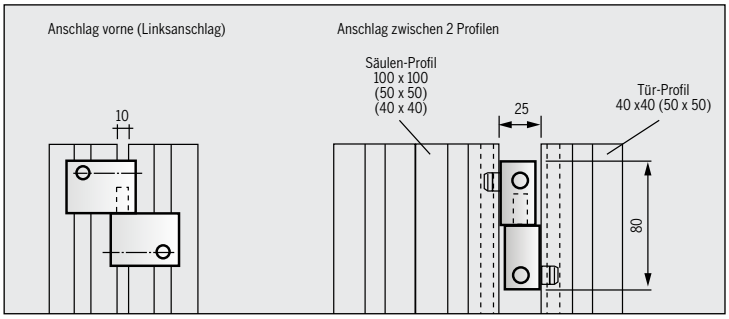

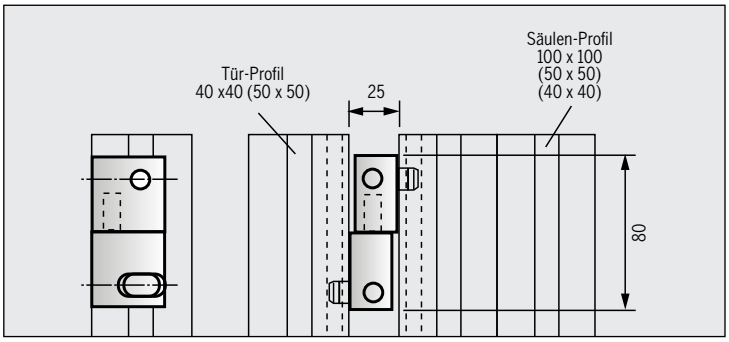

Für den vorne bündigen Einbau zwischen zwei Profile.

Bitte den richtigen Hammer zum Klemmscharnier bestellen: je nachdem welches Profil als Säule Verwendung findet.

Klemmscharnier 120° Rechtsanschlag
DU-gelagert, Alu schwarz
Best.-Nr. 44.0356.5

Hammer für Anschlag
an Profil 40x40 und 80x80
Best.-Nr. 44.0356.7

Hammer für Anschlag
an Profil 50x50 und 100x100
Best.-Nr. 44.0356.8

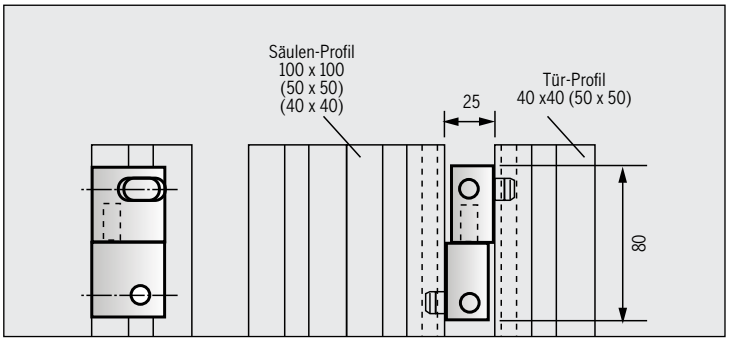

Klemmscharnier 120° Linksanschlag
DU-gelagert, Alu schwarz
Best.-Nr. 44.0356.1

Hammer für Anschlag
an Profil 40x40 und 80x80
Best.-Nr. 44.0356.7

Hammer für Anschlag
an Profil 50x50 und 100x100
Best.-Nr. 44.0356.8

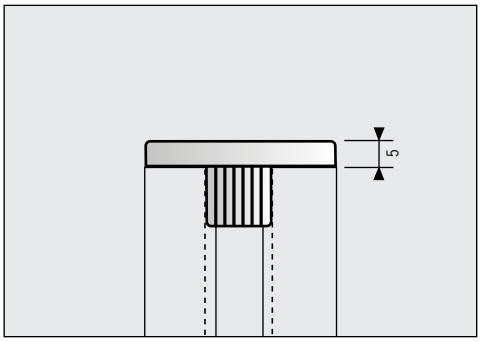

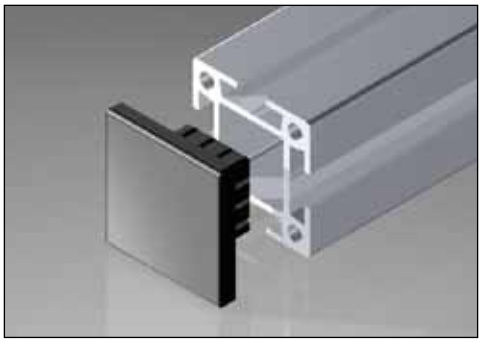

Profilabdeckungen sind überall dort sinnvoll, wo Reinraumbedingungen gefordert werden. Abdeckkappen dienen dabei zum stirnseitigen Profilabschluss aus optischen Gründen, aber auch als Schutz vor Verletzungen.

Abdeckkappe
Kunststoff schwarz
Best.-Nr. 44.0305

Abdeckkappe
Kunststoff schwarz, leitfähig
Best.-Nr. 44.0305.1

Abdeckkappe
Kunststoff grau
Best.-Nr. 44.0305.5

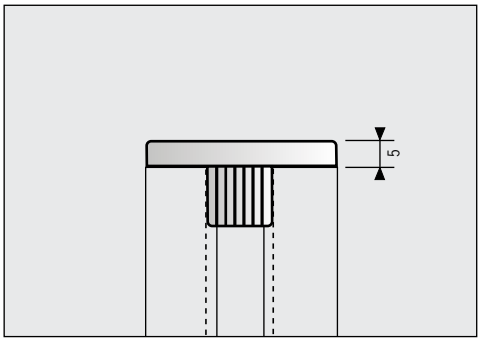

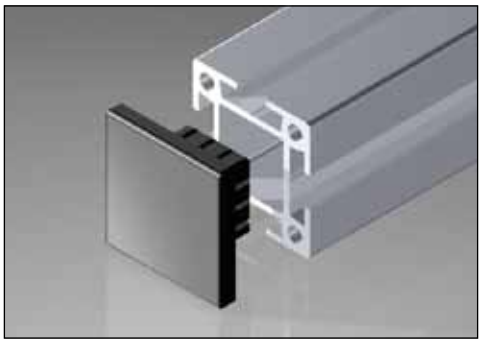

Der Universalstopfen besitzt einen Vollkern und kann nachbearbeitet werden (Bohrungen und Gewinde).

Universalstopfen mit Vollkern
Kunststoff Glasfaser verstärkt, schwarz

Best.-Nr. 44.0310

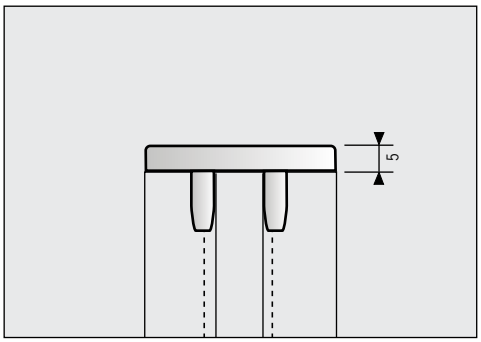

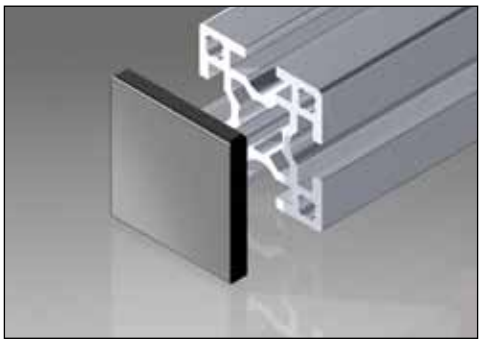

Abdeckkappe
für Quadratprofil 44.0000.3
Kunststoff schwarz
Best.-Nr. 44.0305.8

Abdeckkappe
für Quadratprofil 44.0000.3
Kunststoff schwarz, leitfähig
Best.-Nr. 44.0305.9

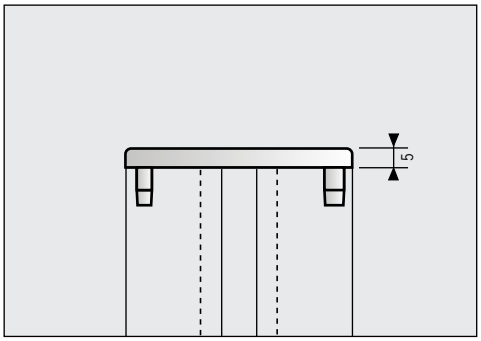

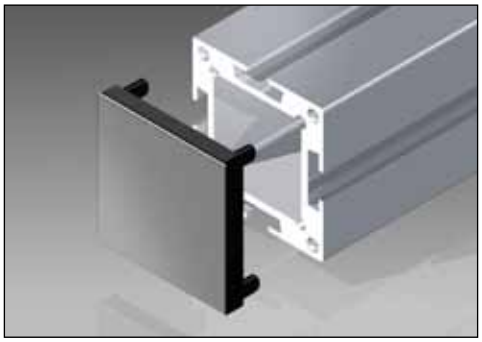

Abdeckkappe
für Quadratprofil 44.0016
Kunststoff schwarz, leitfähig

Best.-Nr. 44.0305.10

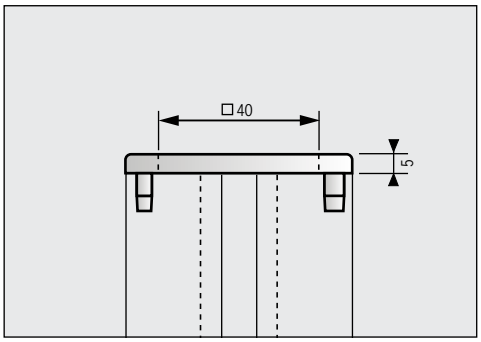

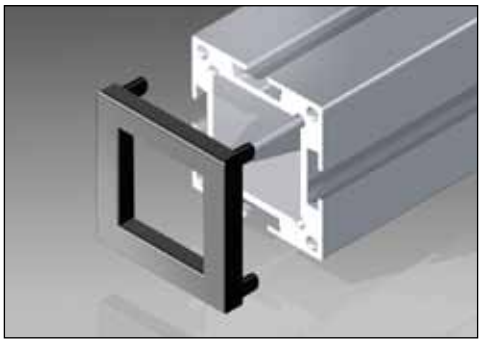

Abdeckkappe mit quadratischer Aussparung
für Quadratprofil 44.0016
Kunststoff schwarz, leitfähig

Best.-Nr. 44.0305.11

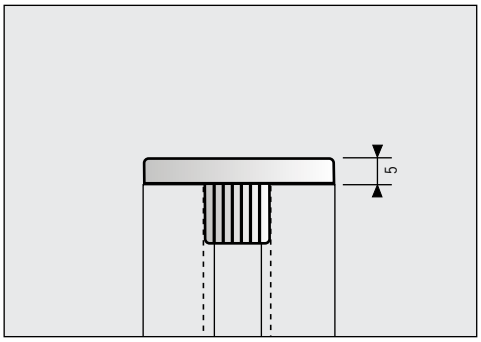

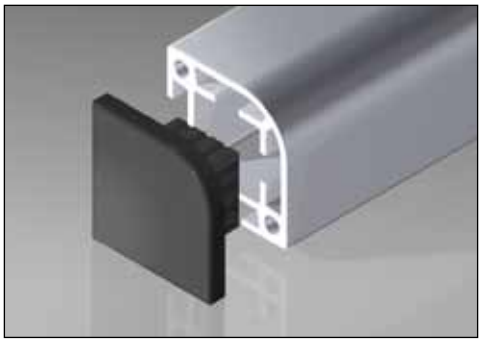

Profilabdeckungen sind überall dort sinnvoll, wo Reinraumbedingungen gefordert werden. Abdeckkappen dienen dabei zum stirnseitigen Profilabschluss aus optischen Gründen, aber auch als Schutz vor Verletzungen.

Abdeckkappe
für abgerundetes Quadratprofil (44.0020.1)
Kunststoff schwarz
Best.-Nr. 44.0305.6

Abdeckkappe
für abgerundetes Quadratprofil (44.0020.1)
Kunststoff schwarz, leitfähig
Best.-Nr. 44.0305.7

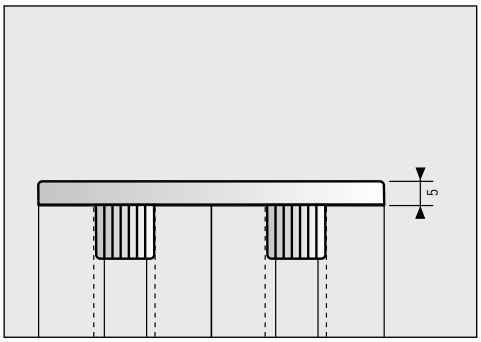

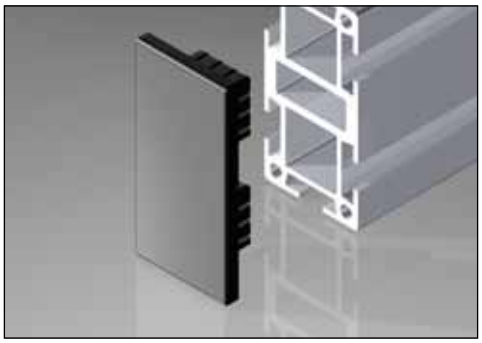

Abdeckkappe
für Rechteckprofile 40 x 80
Kunststoff schwarz
Best.-Nr. 44.0306

Abdeckkappe
für Rechteckprofile 40 x 80
Kunststoff schwarz, leitfähig
Best.-Nr. 44.0306.2

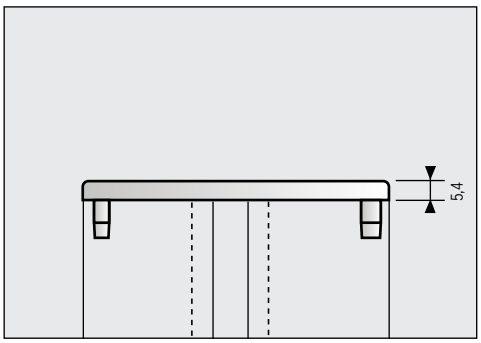

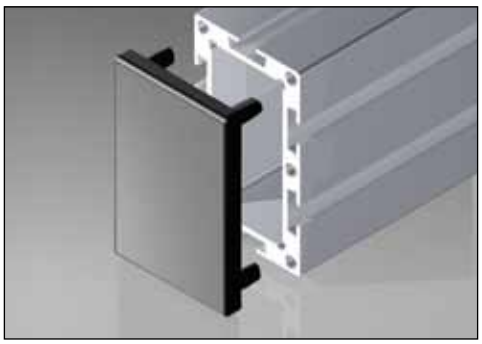

Abdeckkappe
für Rechteckprofil 100 x 60 (44.0030.5)
Kunststoff schwarz

Best.-Nr. 44.0306.10

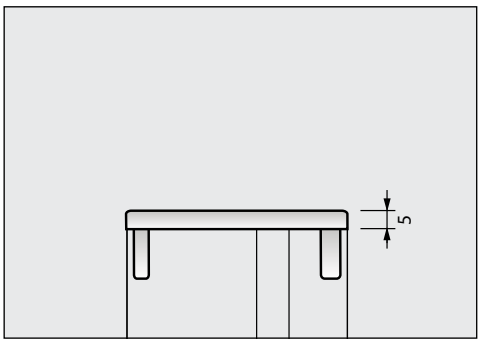

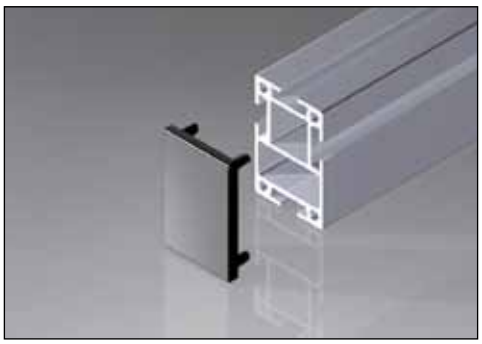

Abdeckkappe
für Rechteckprofil 60 x 40 (44.0030.4)
Kunststoff schwarz
Best.-Nr. 44.0306.5

Abdeckkappe
für Rechteckprofil 60 x 40 (44.0030.4)
Kunststoff schwarz leitfähig
Best.-Nr. 44.0306.6

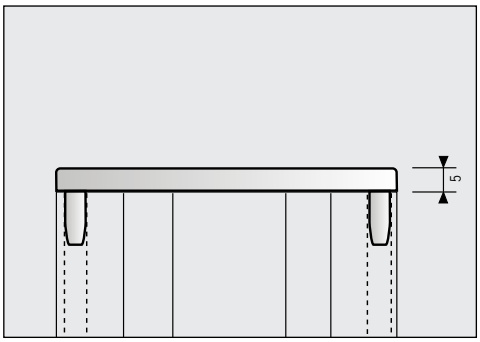

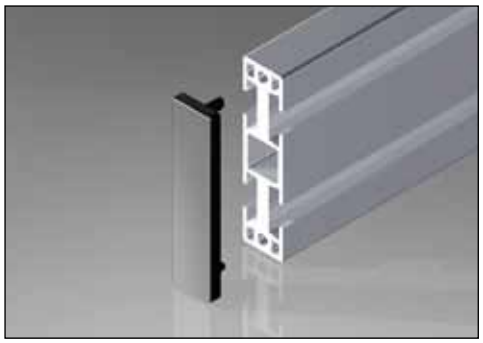

Profilabdeckungen sind überall dort sinnvoll, wo Reinraumbedingungen gefordert werden. Abdeckkappen dienen dabei zum stirnseitigen Profilabschluss aus optischen Gründen, aber auch als Schutz vor Verletzungen.

Abdeckkappe
für Rechteckprofil
80 x 20 (44.0030.7)
Kunststoff schwarz
Best.-Nr. 44.0306.7

Abdeckkappe
für Rechteckprofil
80 x 20 (44.0030.7)
Kunststoff schwarz
leitfähig
Best.-Nr. 44.0306.8

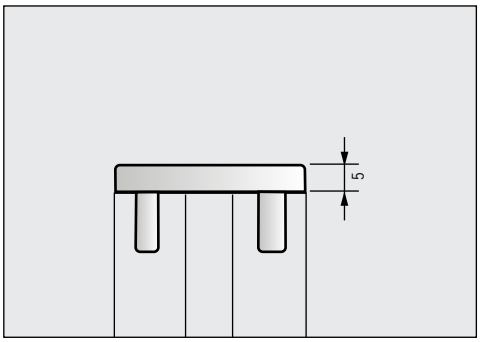

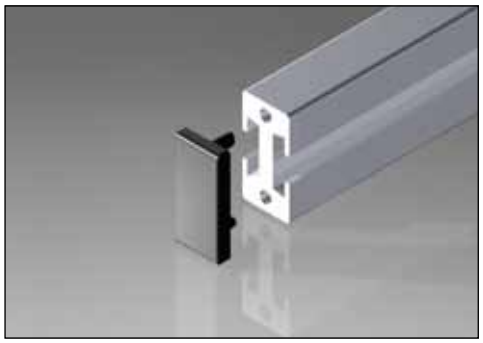

Abdeckkappe
für Rechteckprofil
40 x 20 (44.0030.1)
Kunststoff schwarz
Best.-Nr. 44.0306.1

Abdeckkappe
für Rechteckprofil
40 x 20 (44.0030.1)
Kunststoff schwarz
leitfähig
Best.-Nr. 44.0306.9

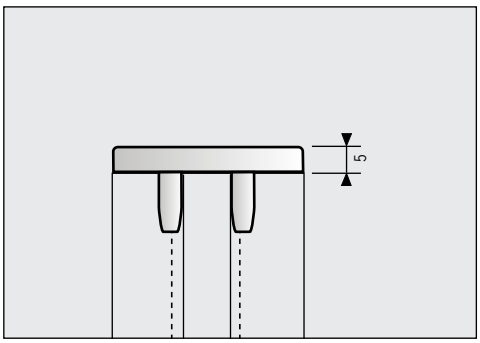

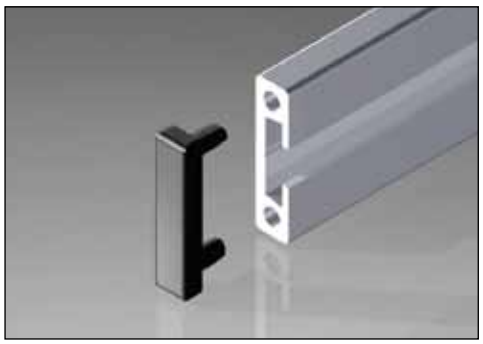

Abdeckkappe
für Rechteckprofil
40 x 10 (44.0030.3)
Kunststoff schwarz
Best.-Nr. 44.0306.3

Abdeckkappe
für Rechteckprofil
40 x 10 (44.0030.3)
Kunststoff schwarz
leitfähig
Best.-Nr. 44.0306.4

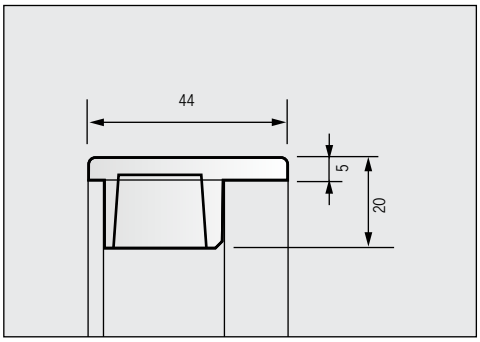

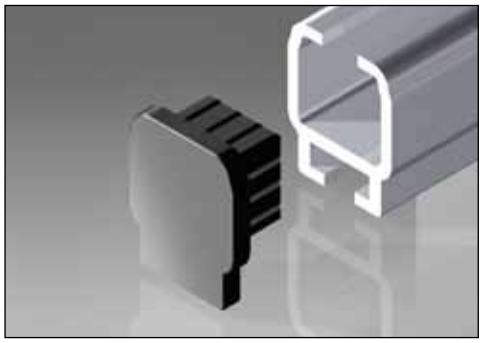

Abdeckkappe
für C-Profilschiene
Kunststoff schwarz
leitfähig

Best.-Nr. 55.0306.9

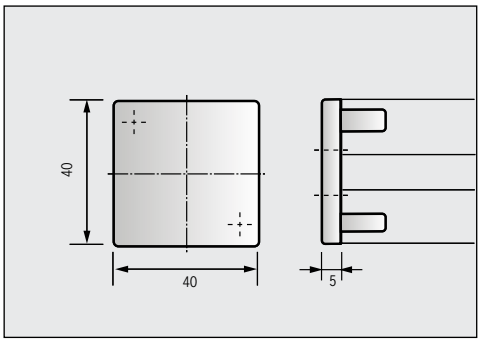

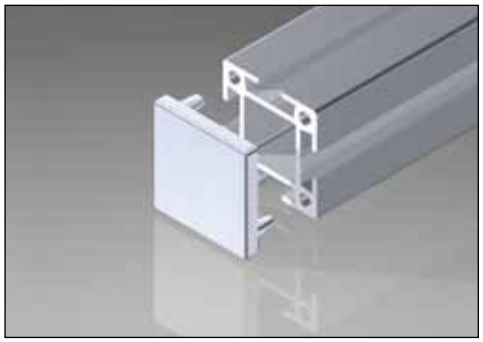

Profilabdeckungen sind überall dort sinnvoll, wo Reinraumbedingungen gefordert werden. Abdeckkappen dienen dabei zum stirnseitigen Profilabschluss aus optischen Gründen, aber auch als Schutz vor Verletzungen.

Abdeckkappe
AlZn-Druckguss
ohne Bohrung
leitfähig

Best.-Nr. 44.0305.4

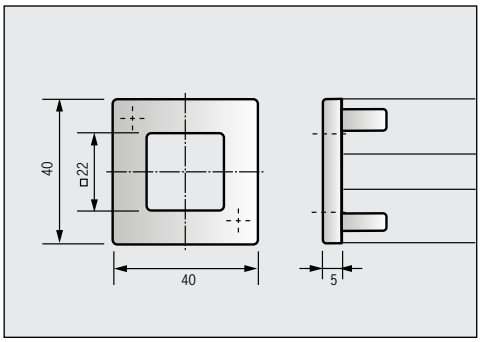

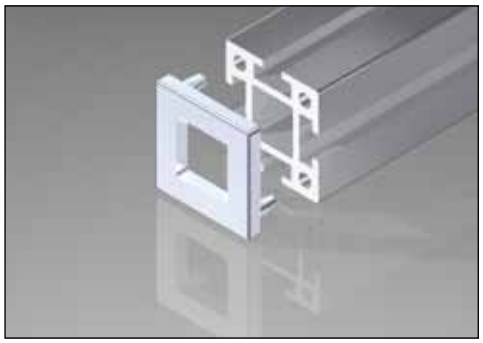

Die Abdeckkappe mit der quadratischen Aussparung wird als Abschluss, zum Beispiel für Schwenkgelenke, eingesetzt.

Abdeckkappe
AlZn-Druckguss
mit quadratischer
Aussparung
leitfähig

Best.-Nr. 44.0305.3

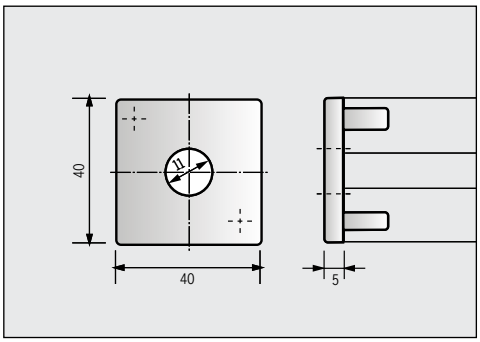

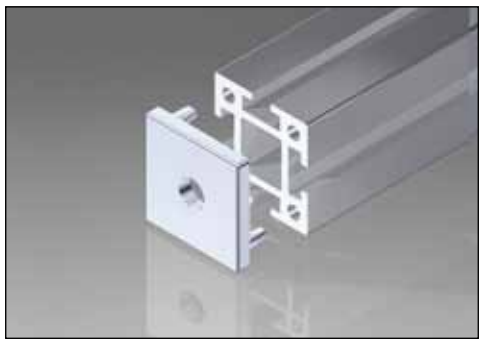

Diese Abdeckkappe wird vorzugsweise in Verbindung mit dem Gewindeeinsatz zum Anschrauben von Rädern eingesetzt.

Abdeckkappe
AlZn-Druckguss
mit Bohrung Ø 11
leitfähig

Best.-Nr. 44.0305.2

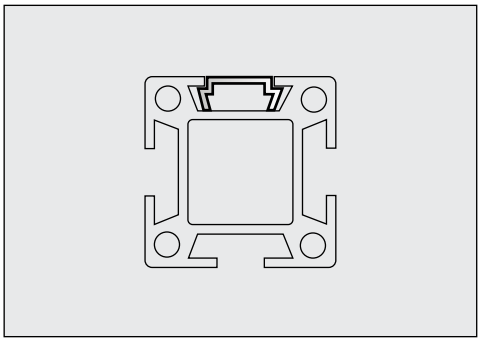

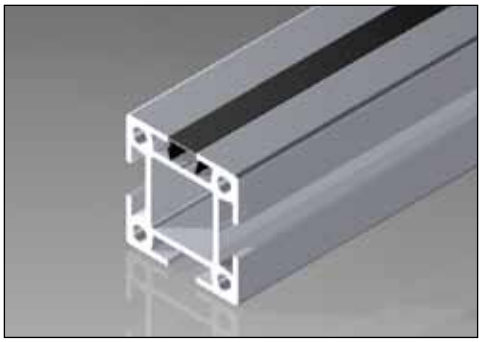

Profilabdeckungen sind überall dort sinnvoll, wo Reinraumbedingungen gefordert werden.

Profilabdeckung
für Nut
Kunststoff schwarz
Standardlänge 3000 mm
Best.-Nr. 44.0300

Profilabdeckung
für Nut
Kunststoff hellgrau
Standardlänge 3000 mm
Best.-Nr. 44.0300.1

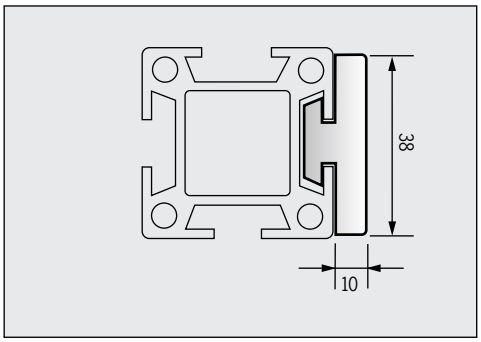

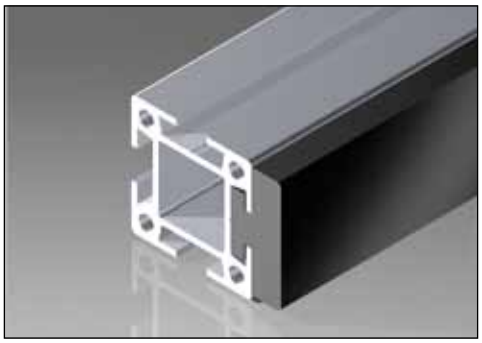

Spezialkunststoffprofil speziell für den Einsatz in der Fördertechnik z. B. als Stoßkante oder Seitenführung.

Seitenführungsprofil
Kunststoff schwarz
leitfähig,
Standardlänge 3000 mm

Best.-Nr. 44.0321.1

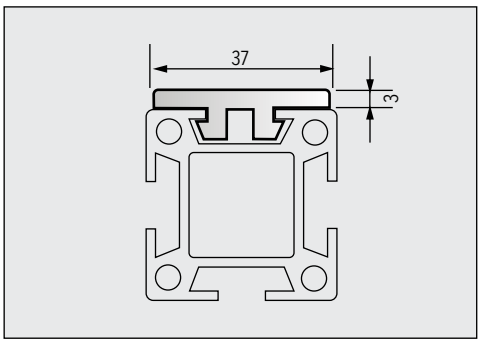

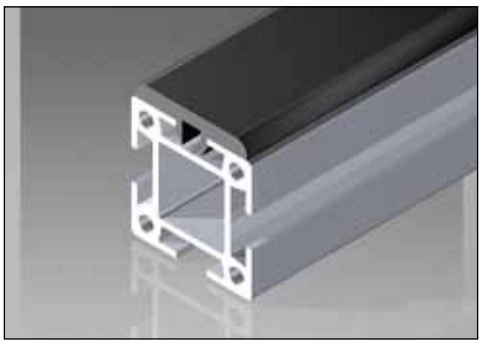

Die Abdeckung dient als Stoßschutz für das Profil, oder als Auflagen- bzw. Seitenschutz.

Profilabdeckung
Kunststoff schwarz
leitfähig
Standardlänge 3000 mm
Best.-Nr. 44.0301.2

Profilabdeckung
Kunststoff grau
Standardlänge 3000 mm
Best.-Nr. 44.0301.3

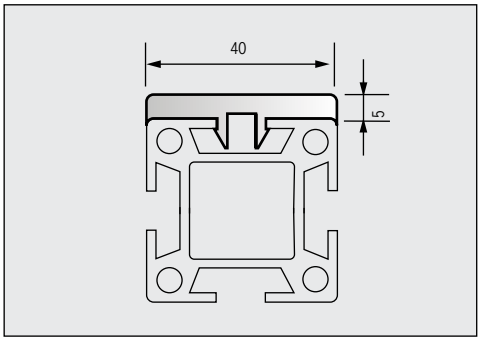

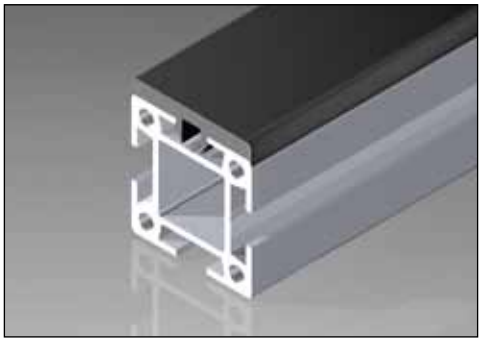

Die Abdeckung dient als Ganzabdeckung gegen metallische Berührung oder als Stoßschutz für das Alu-Profil.

Profilabdeckung
Kunststoff schwarz
leitfähig,
Standardlänge 3000 mm

Best.-Nr. 44.0301.4

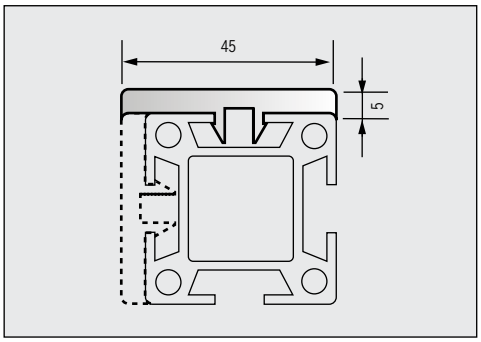

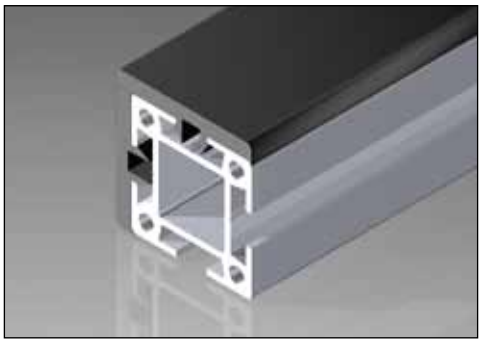

Diiese Abdeckung ist im Anwendungsfall für zweiseitige Profilabdeckung dargestellt. Eine vierflächige Abdeckung ist möglich.

Profilabdeckung
einseitig überstehend,
Kunststoff schwarz
leitfähig,
Standardlänge 3000 mm

Best.-Nr. 44.0301.5

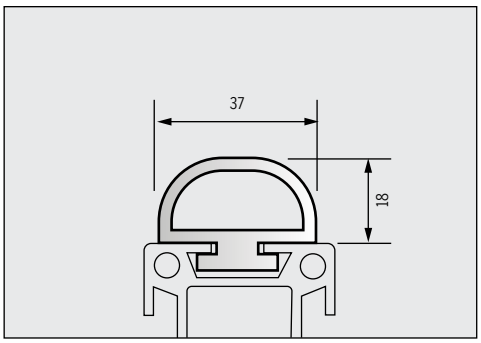

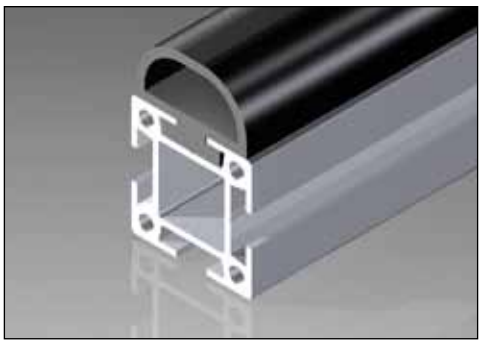

Das sehr weiche Halbrundschutzprofil dient als Auflagenschutz für das Profil, zum Beispiel bei Transportwagen.

Profilabdeckung
Gummi schwarz,
Standardlänge 3000 mm

Best.-Nr. 44.0301.10

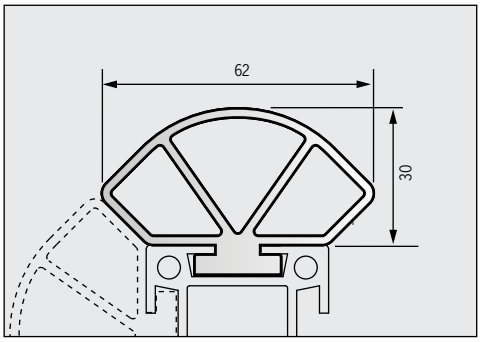

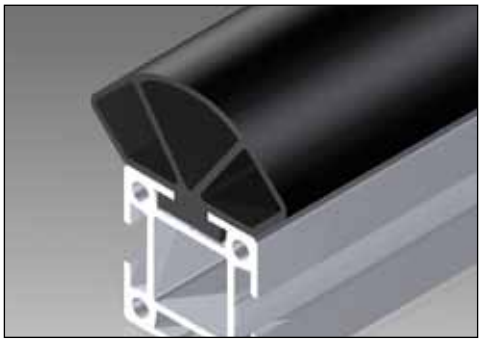

Das Halbrundschutzprofil mit drei Hohlkammern dient als Ramm- und Auflagenschutz mit erhöhter Stoßdämpfung.

Profilabdeckung
Gummi schwarz,
Standardlänge 3000 mm

Best.-Nr. 44.0301.15

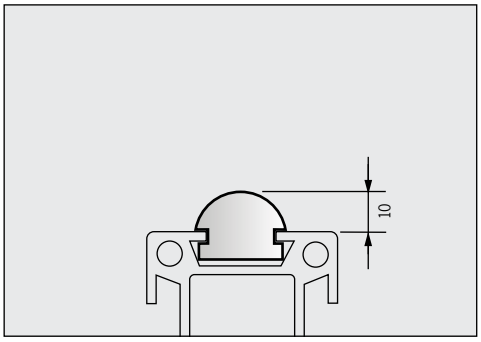

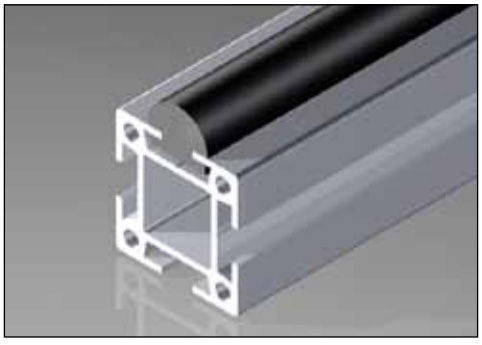

Das Halbrundschutzprofil dient als Stoßschutz für das Profil, zum Beispiel bei Transportwagen.

Halbrund-Schutzprofil
Kunststoff schwarz
leitfähig
Standardlänge 3000 mm

Best.-Nr. 44.0301.1

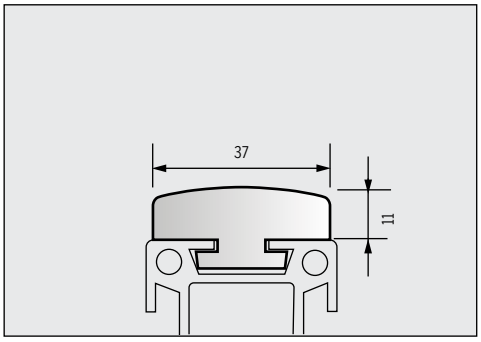

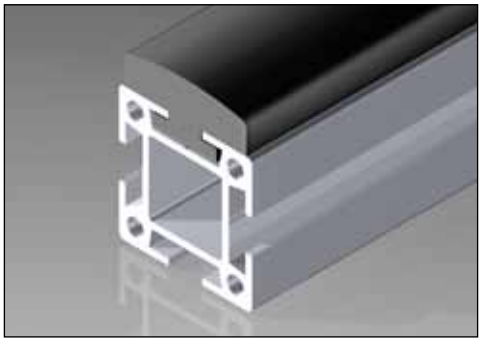

Die Abdeckung dient als weicher Auflagenschutz.

Profilabdeckung
Gummi schwarz,
Standardlänge 3000 mm

Best.-Nr. 44.0301.13

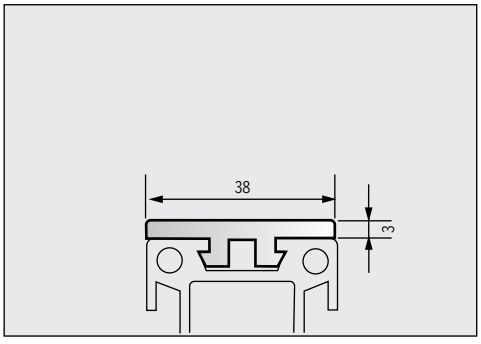

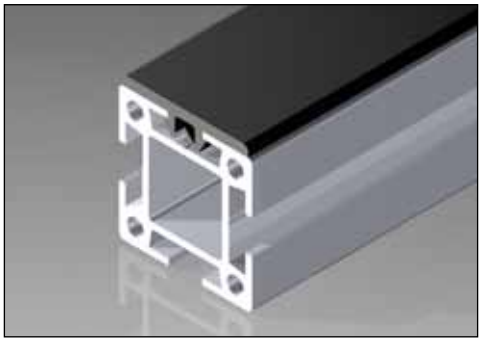

Profilabdeckung
Gummi schwarz,
Standardlänge 3000 mm

Best.-Nr. 44.0301.14

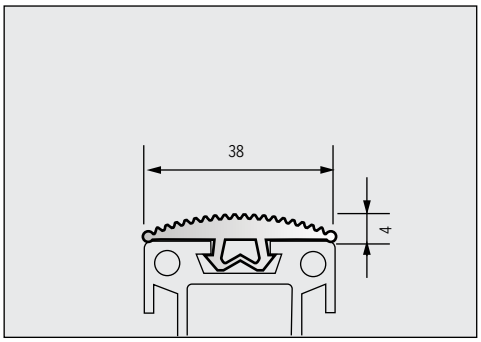

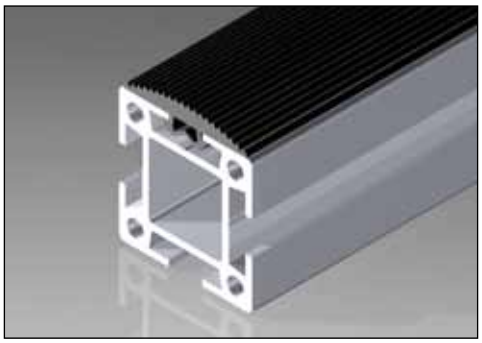

Diese Abdeckung aus weichem Gummi dient als griffiger, mit Längsrillen versehener Auflagenschutz.

Profilabdeckung
Gummi schwarz,
Standardlänge 3000 mm

Best.-Nr. 44.0301.9

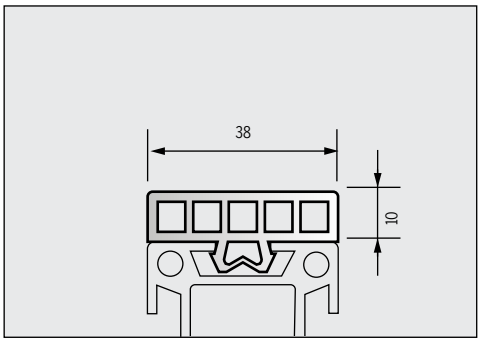

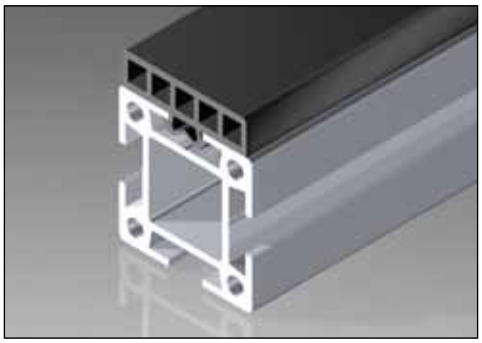

Diese Abdeckung dient als sehr weicher, stoßdämpfender Rammschutz.

Profilabdeckung
Weichgummi schwarz,
Standardlänge 3000 mm

Best.-Nr. 44.0301.8

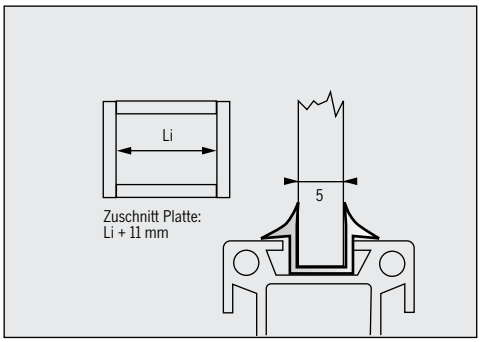

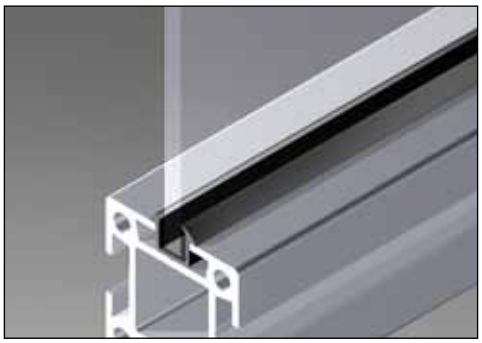

Spezialprofil für die Aufnahme von Glas-, Kunststoff oder Holzplatten mit einer Stärke von 5 mm in das Profil. Möglich ist auch die Aufnahme von Drahtgittern, Lochblechen etc.

Verglasungsprofil
Kunststoff schwarz,
(2-härtig, Grundprofil hart, Dichtlippen mit Weichzone)
Standardlänge 3000 mm

Best.-Nr. 44.0320

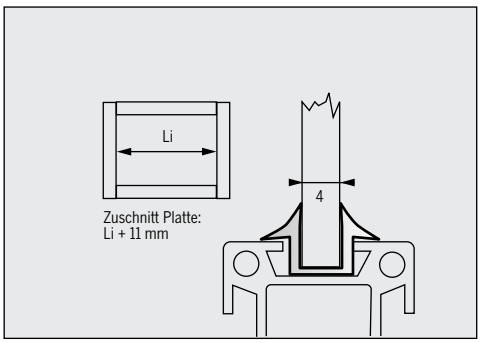

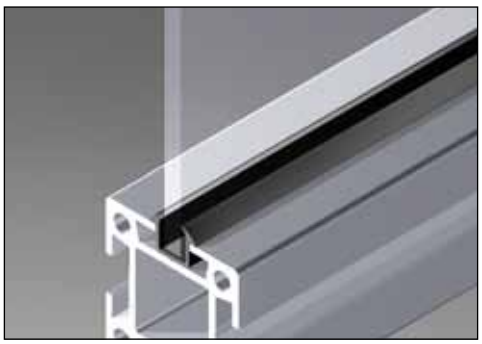

Spezialprofil für die Aufnahme von Glas-, Kunststoff- oder Holzplatten mit einer Stärke von 4 mm in das Profil. Möglich ist auch die Aufnahme von Drahtgittern, Lochblechen etc.

Verglasungsprofil
Kunststoff schwarz,
(2-härtig, Grundprofil hart, Dichtlippen mit Weichzone)
Standardlänge 3000 mm

Best.-Nr. 44.0320.7

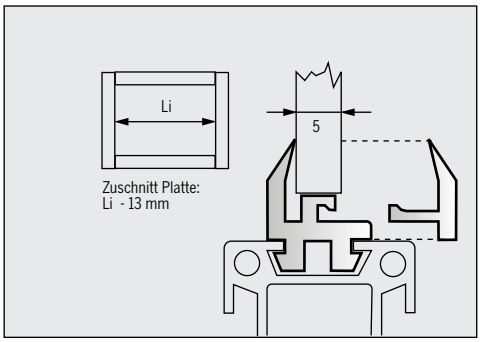

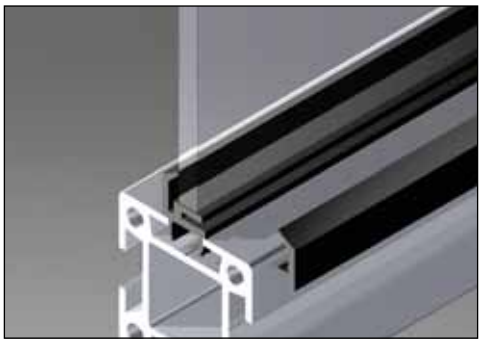

Spezialprofil für die Aufnahme von Glas-, Kunststoff- oder Holzplatten in das Profil. Möglich ist auch die Aufnahme von Drahtgittern, Lochblechen etc.

Verglasungsprofil
Kunststoff schwarz,
2-härtig, 2-teilig
Standardlänge 4000 mm

Best.-Nr. 44.0320.2

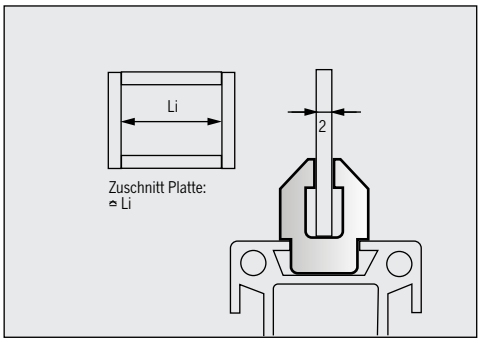

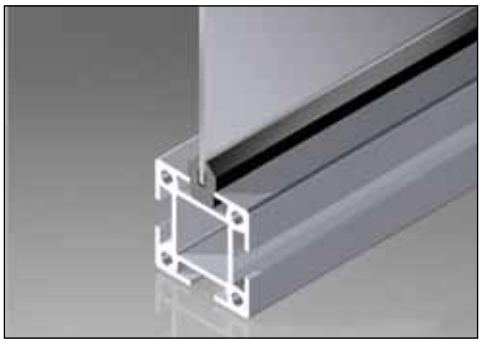

Spezialprofil für die Aufnahme von Blechen und Lochblechen bis zu einer Stärke von 2mm.

Blecheinsteckprofil
Kunststoff schwarz
Standardlänge 3000 mm
Best.-Nr. 44.0320.4

Blecheinsteckprofil
Kunststoff hellgrau
Standardlänge 3000 mm
Best.-Nr. 44.0320.1

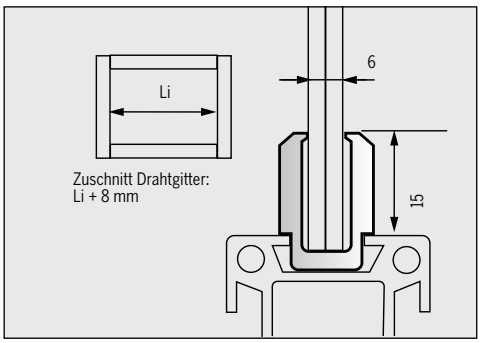

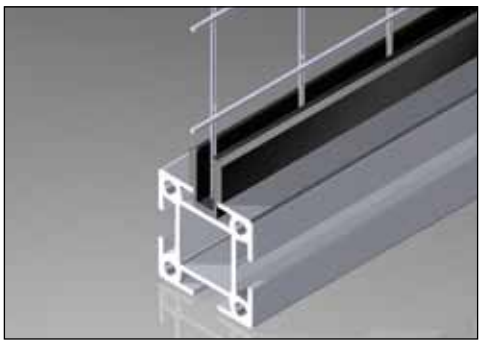

Spezialprofil für die Aufnahme von Drahtgittern.

Drahtgitterprofil
Kunststoff schwarz
Standardlänge 3500 mm

Best.-Nr. 44.0320.6

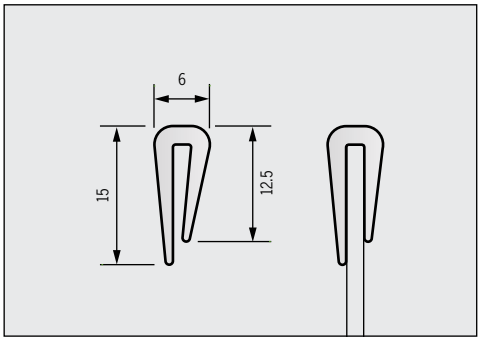

Der Blechkantenschutz dient der Abdeckung der Stirnseiten von Blechen.

Blechkantenschutz
Kunststoff schwarz,
Standardlänge 3000 mm

Best.-Nr. 44.0301.12

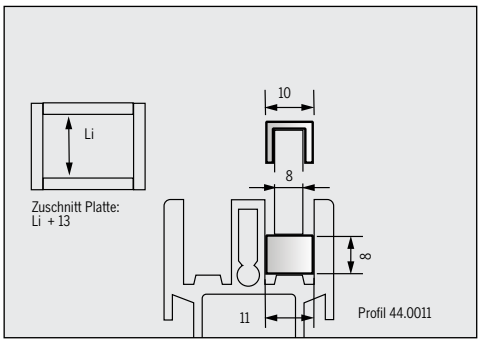

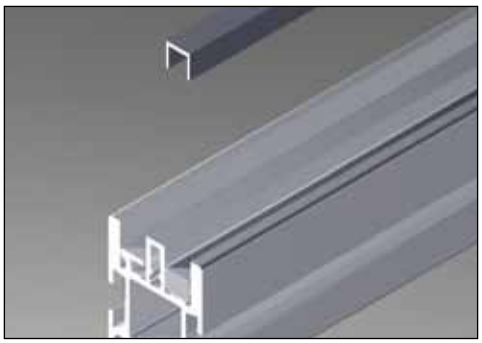

Gedacht speziell für den Einsatz im Schiebetürenprofil 44.0011. Das Profil 44.0322 wird oben aufgesteckt und ist notwendig beim nachträglichen Einbau bzw. zum Ausbau und Einbau der 8 mm dicken Türen.

Schiebetürenprofil
oben
Kunststoff hart,
Standardlänge 3000 mm
Best.-Nr. 44.0322

Schiebetürenprofil
unten
Kunststoff hart,
Standardlänge 2000 mm
Best.-Nr. 44.0321

Für den Einsatz in Türen (Trennwände etc.).Der Schlosskasten wird mit kompletter HEWI-Garnitur und Schloss geliefert, jedoch ohne Schließzylinder. Das Schließblech muss separat bestellt werden.

Schlosskasten
255 x 40 x 45
Aluminium eloxiert
komplett mit Schloss, Verbinder und HEWI-Garnitur grau, montiert.

Linksausführung
Best.-Nr. 44.0450L

Rechtsausführung
Best.-Nr. 44.0450R

Schließblech
passend zum Schlosskasten
Best.-Nr. 44.0455.1

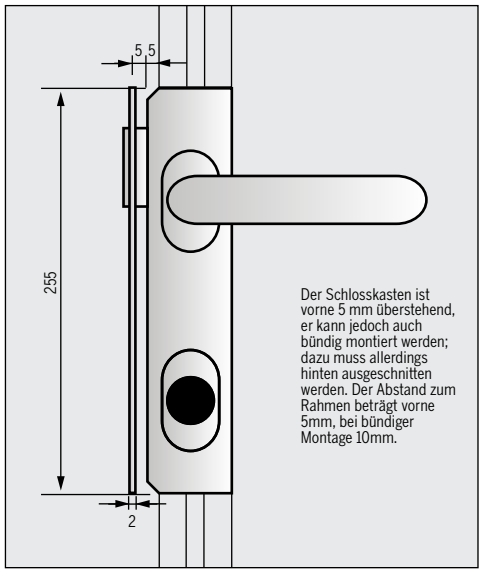

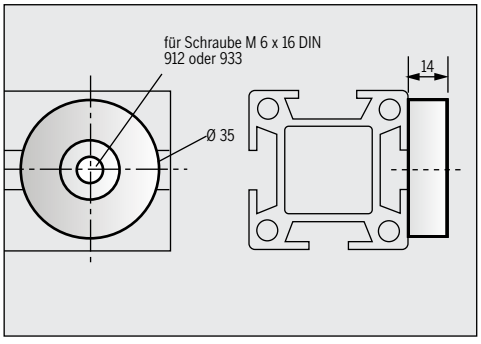

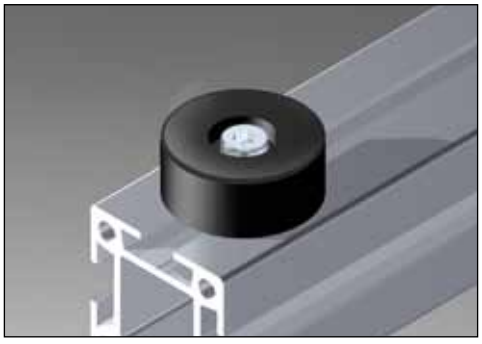

Anschlagelement speziell im Bereich Fördertechnik; zur Fixierung von längsseitig in die Nut angebrachten Teilen.

Universal-Rundpuffer
Hartgummi/Stahl
Ø 35 mm, 14 mm breit, ohne Befestigungsschraube

Best.-Nr. 44.0505

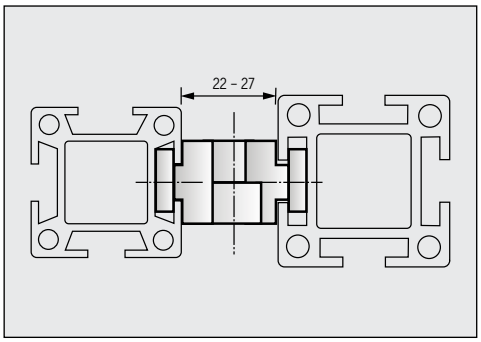

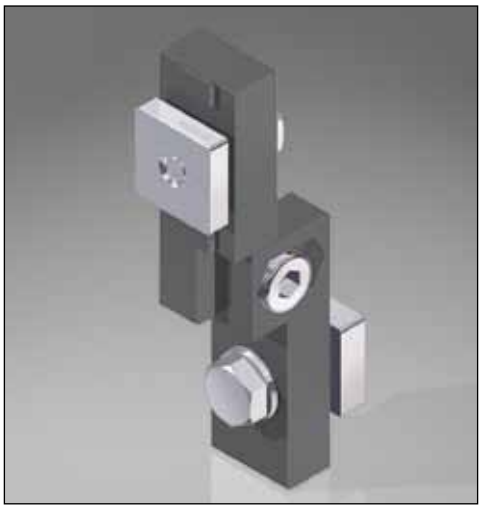

Für die Verbindung von Flächenelementen (z. B. Trennwandfelder).

Die Halter sind vormontiert für die Montage von Profilen 40 x 40 an Profile 50 x 50. Bei einer abweichenden Konstellation müssen Schrauben und Nutensteine separat bestellt werden.

Halter für Flächenelemente
AlZn Druckguss, mitgeliefert werden:
2 Nutensteine M8,
1 Schraube M 8 x 20 DIN 933.
1 Schraube M 8 x 22 DIN 933

Linksausführung
Best.-Nr. 44.0460.4L

Rechtsausführung
Best.-Nr. 44.0460.4R

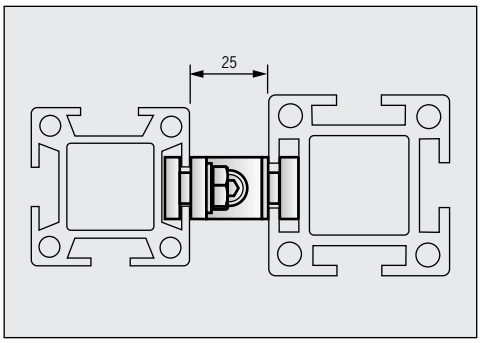

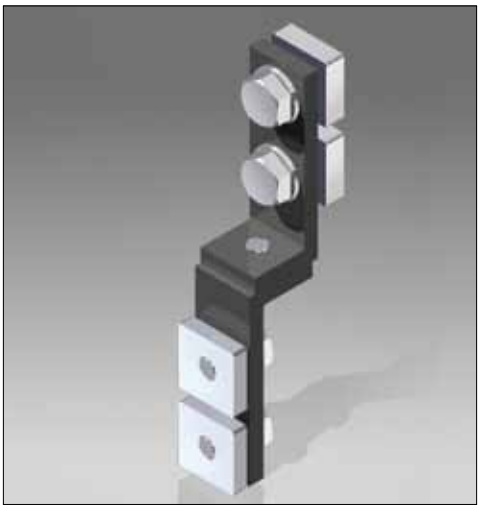

Die Halter sind vormontiert für die Montage von Profilen 40 x 40 an Profile 50 x 50. Bei einer abweichenden Konstellation müssen Schrauben und Nutensteine separat bestellt werden.

Feldwinkel für Flächenelemente
Stahl schwarz, mitgeliefert werden:
2 Halter
4 Nutensteine M 8
2 Schrauben M 8 x 12 DIN 933
2 Schrauben M 8 x 16 DIN 933

Best.-Nr. 44.0460.4.3

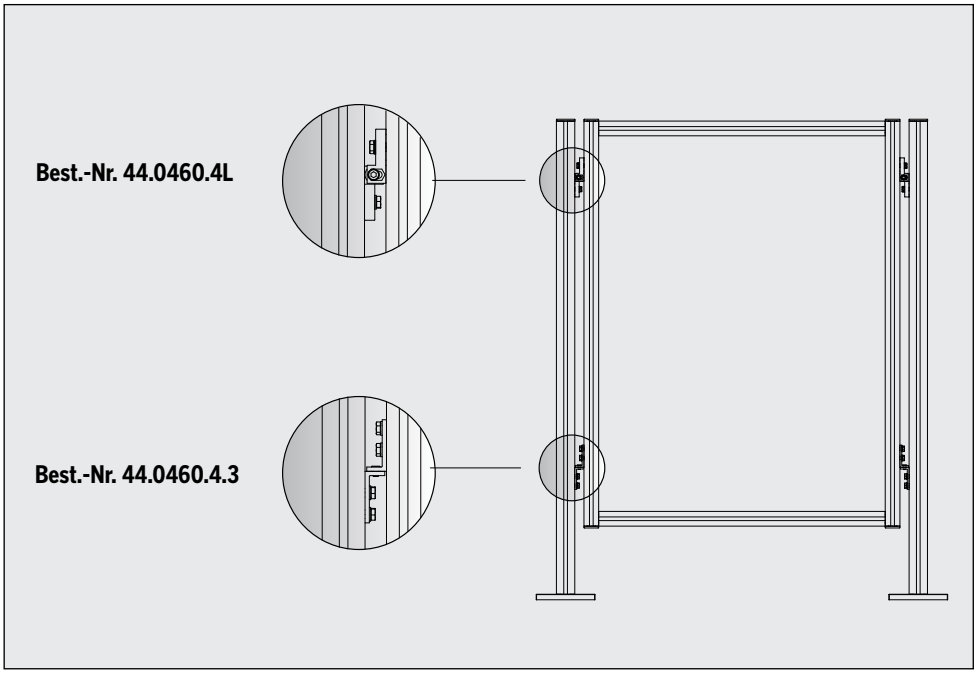

Hier wird die Verwendung der Halter und Feldwinkel für Flächenelemente beispielhaft dargestellt

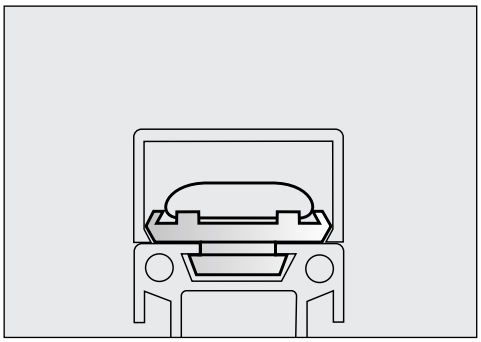

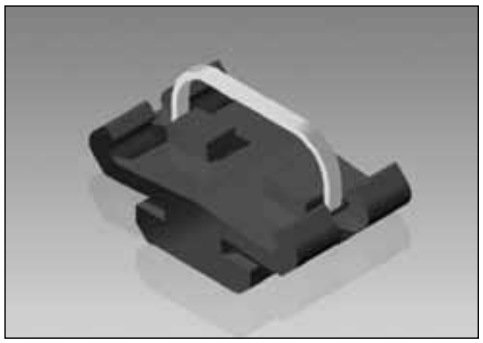

Zur Anbringung des Kabelkanalprofils 44.0013 und 44.0013.1 .
Pro Meter werden ca. zwei Kabelkanalklipps benötigt; der Kabelkanal wird mittels Druck eingerastet. Optional kann ein Kabelbinder angebracht werden (nicht im Lieferumfang).

Kabelkanalklipp
Kunststoff schwarz

Best.-Nr. 44.0501.1

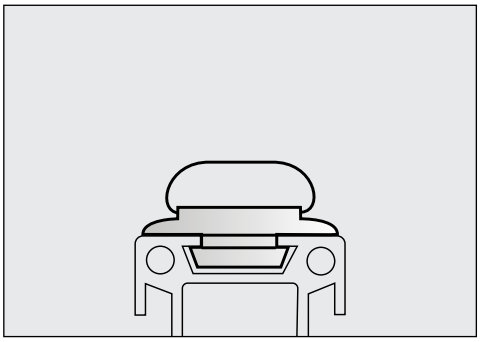

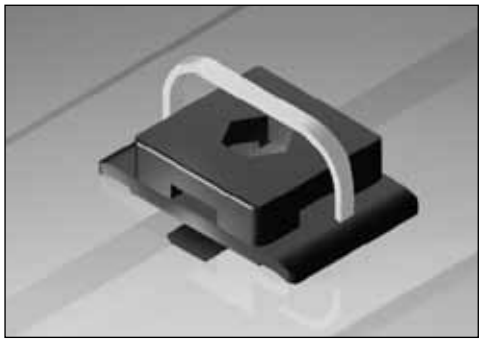

Der Kabelbinderklipp dient zum Befestigen von Leitungen, Schläuchen etc. am Profil ohne Abdeckung.

Kabelbinderklipp
komplett mit Kabelbinder
Kunststoff schwarz

Best.-Nr. 44.0501.2

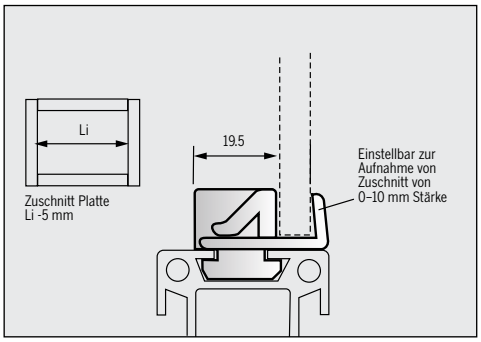

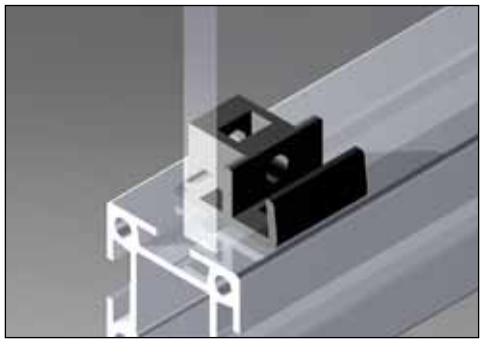

Mit dem Verkleidungsklipp lassen sich Blech-, Holz- oder Makrolon-Zuschnitte auf einfachste Art in einen Profilrahmen klippsen.

Verkleidungsklipp
zweiteilig
Kunststoff schwarz
Best.-Nr. 44.0461

Verkleidungsklipp
einteilig mit Mutter M6
Kunststoff schwarz
Best.-Nr. 44.0461.M6

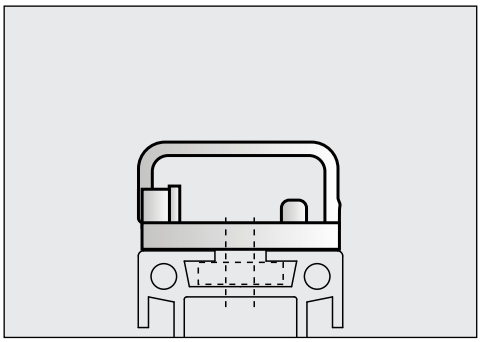

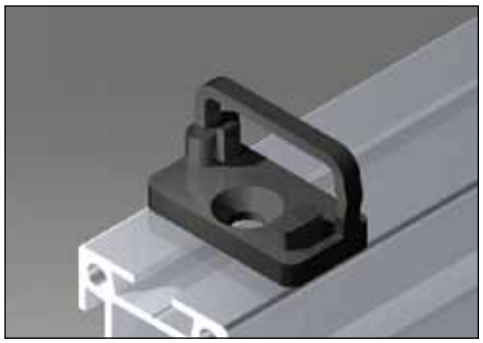

Kabelhalter dienen der einfachen Befestigung von Kabeln und Schläuchen.

Kabelhalter
40 x 20 mm
Kunststoff schwarz

Best.-Nr. 44.0500.5

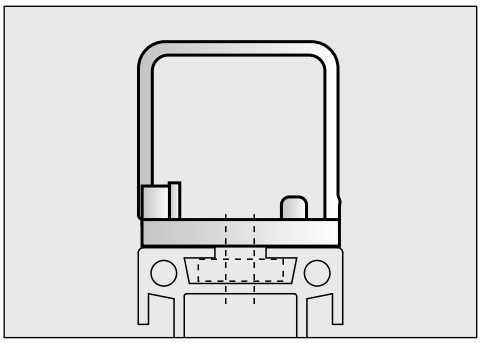

Kabelhalter
40 x 40 mm
Kunststoff schwarz

Best.-Nr. 44.0500.6

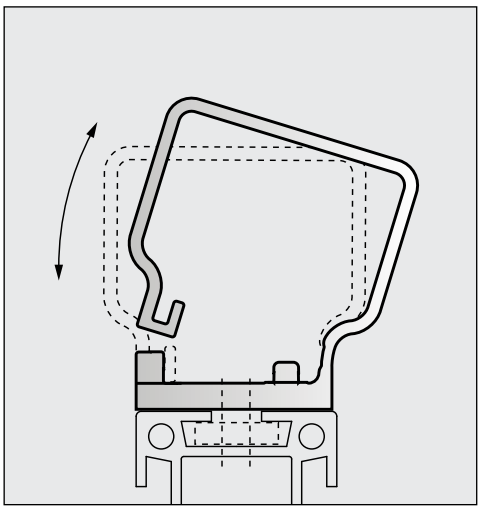

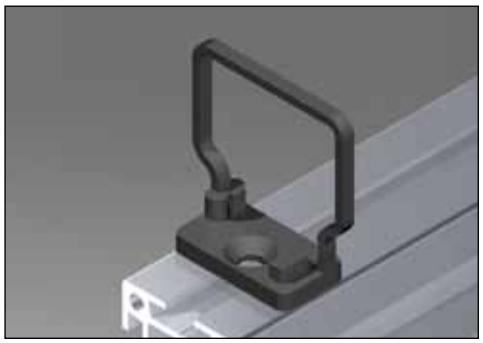

Kabelhalter
50 x 50 mm
Kunststoff schwarz

Best.-Nr. 44.0500.7

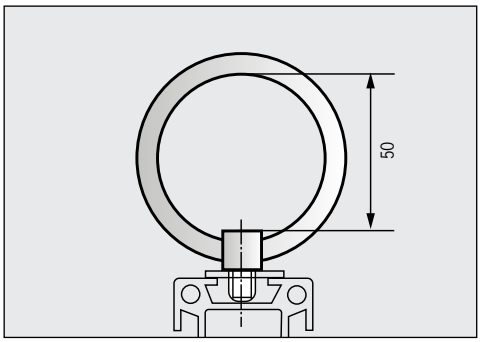

Einsatz für Pneumatik- und Druckluftinstallation zur Führung von Schläuchen und Kabel. PA6-Kunststoff schwarz, Gewinde M 6 x 9 Stahl verzinkt.

Kunststoffringschraube
Innendurchmesser
50 mm

Best.-Nr. 44.0500.4

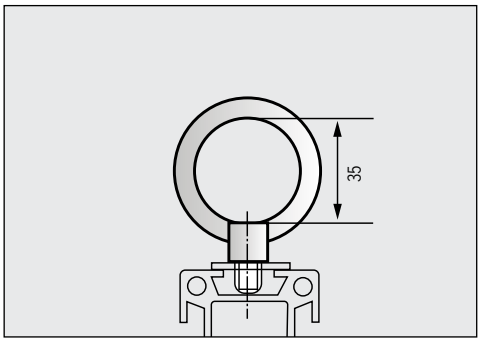

Kunststoffringschraube
Innendurchmesser
35 mm

Best.-Nr. 44.0500.3

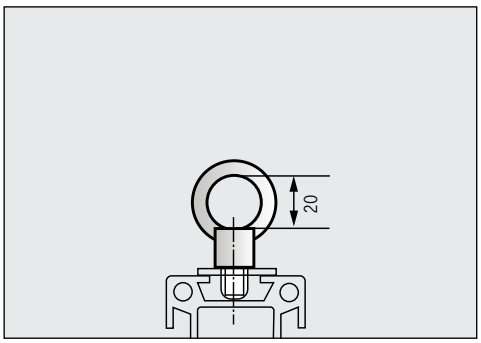

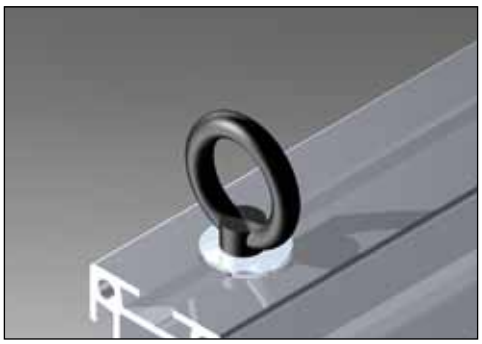

Kunststoffringschraube
Innendurchmesser
20 mm

Best.-Nr. 44.0500.2

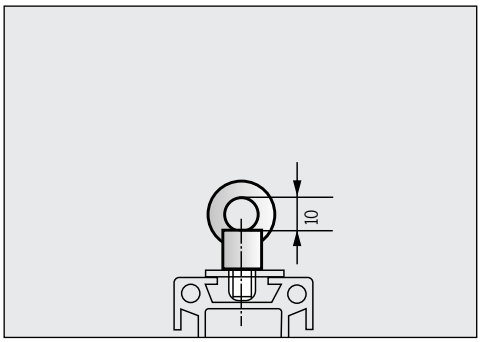

Kunststoffringschraube
Innendurchmesser
10 mm

Best.-Nr. 44.0500.1

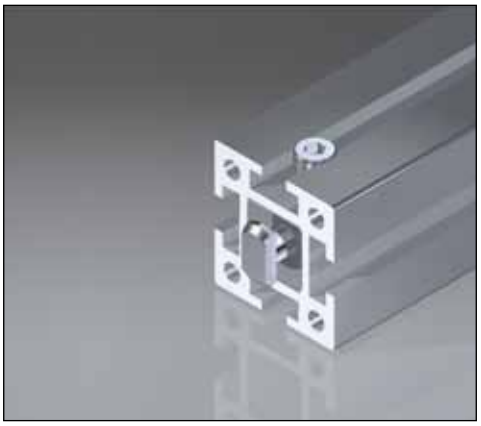

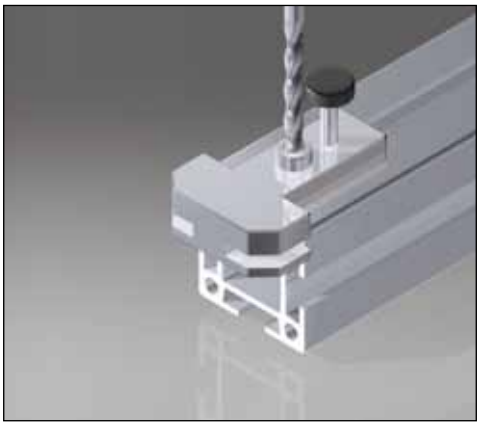

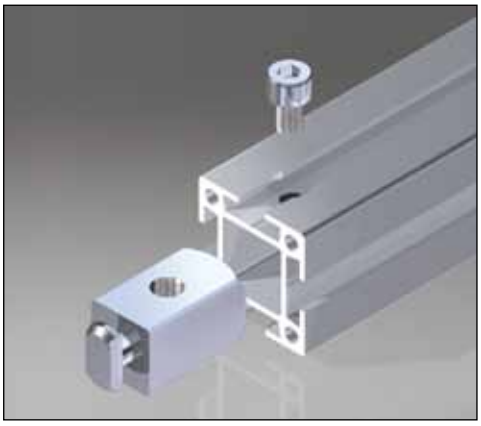

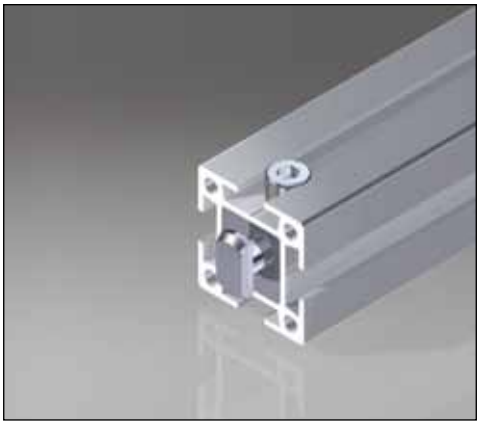

Zur maßgenauen Herstellung von Verbinderbohrungen am Profil empfiehlt sich die Verwendung des Werkzeugsatzes.

Passend zu den Profilen der Baureihen MMS 44 und MMS 88.

Werkzeugsatz
für Verbinderbohrung bestehend aus: Bohrlehre, Alu-Bohrer Ø 8 mm und Kombisenker für Spannschraube M 8

Best.-Nr. 44.0360

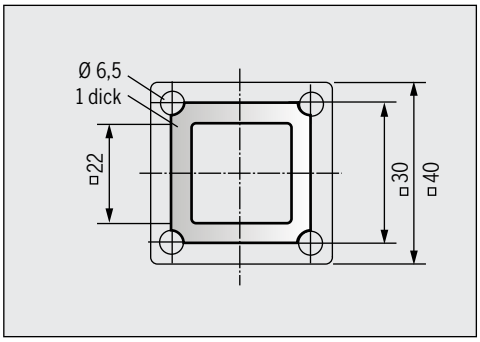

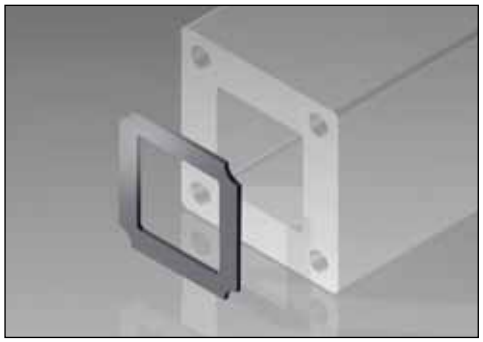

Für das Quadratprofil MMS 44 mit einseitigem Vollkern ist eine Reihe von sinnvollem Zubehör für den pneumatischen Bereich lieferbar. Damit lassen sich beispielsweise Druckluftführungssysteme und Verteiler wirtschaftlich konzipieren.

Dichtung
passend für alle Abschlussplatten und Winkel

Best.-Nr. 44.0365

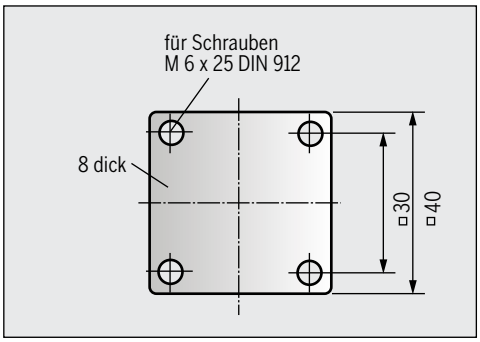

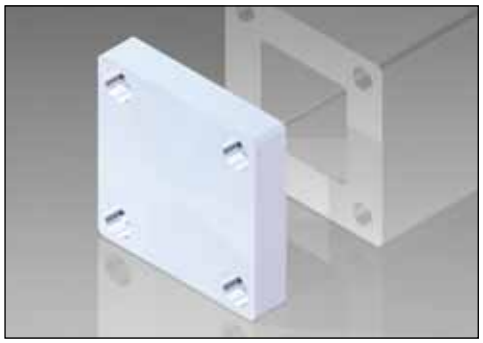

Zubehörteil zum stirnseitigen Abschluss von Pneumatikprofilen.

Abschlussplatte
Stahl verzinkt
ohne Gewindebohrung

Best.-Nr. 44.0370

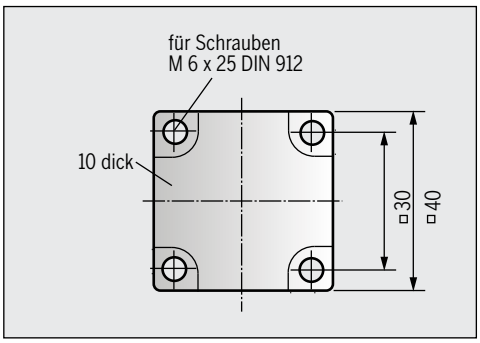

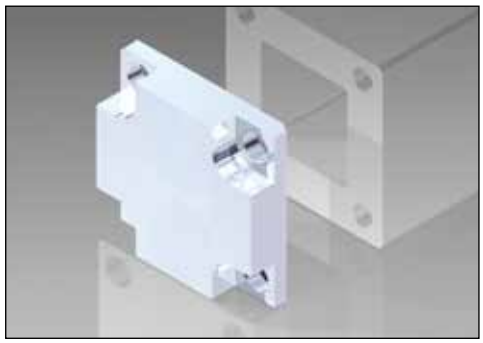

Abschlussplatte
Stahl verzinkt
ohne Gewindebohrung

Best.-Nr. 44.0370.10

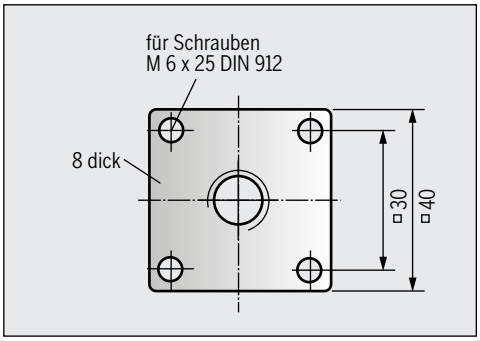

Zubehörteil zum stirnseitigen Anschluss von beispielsweise Schnellverschlusskupplungen etc.

Anschlussplatte 1/4“
Stahl verzinkt, mit Gewindebohrung R 1/4“
Best.-Nr. 44.0375

Anschlussplatte 3/8“
Stahl verzinkt, mit Gewindebohrung R 3/8“
Best.-Nr. 44.0380

Anschlussplatte 1/2“
Stahl verzinkt, mit Gewindebohrung R 1/2“
Best.-Nr. 44.0385

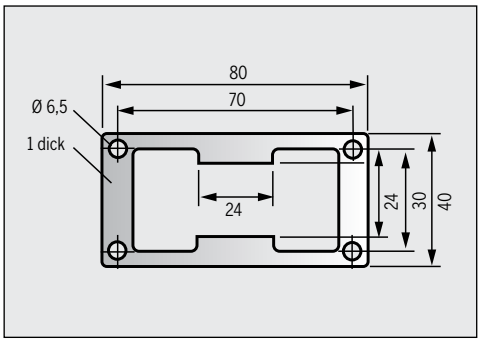

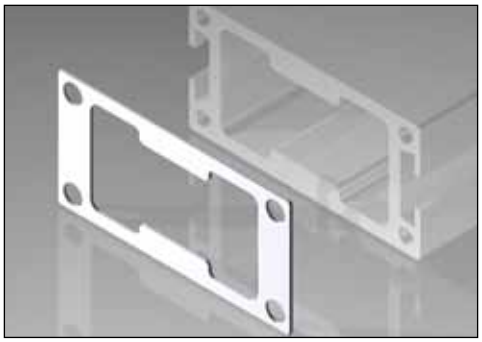

Für das Pneumatikprofil 44.0031 ist eine Reihe von sinnvollem Zubehör für den pneumatischen Bereich lieferbar. Damit lassen sich beispielsweise Druckluftführungssysteme und Verteiler wirtschaftlich konzipieren.

Dichtung
passend für alle Anschluss- und Abschlussplatten für Profil 44.0031

Best.-Nr. 44.0365.1

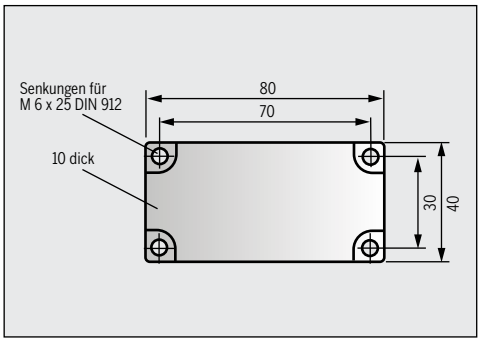

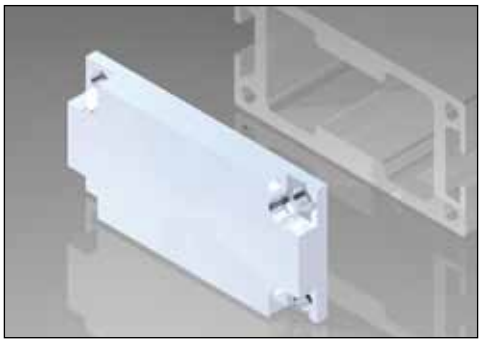

Zubehörteil zum stirnseitigen Abschluss für Pneumatik-Profile 40 x 80.

Abschlussplatte
Stahl verzinkt
ohne Gewindebohrung

Best.-Nr. 44.0372

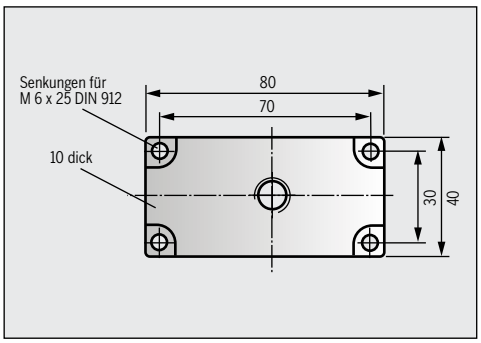

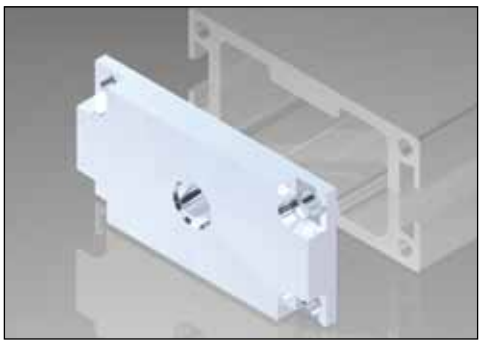

Zubehörteil zum stirnseitigen Anschluss von Pneumatik-Profile 40 x 80, beispielsweise für Schnellverschlusskupplungen etc.

Anschlussplatte 1/4”
Stahl verzinkt
Gewindebohrung R 1/4”
Best.-Nr. 44.0372.1

Anschlussplatte 3/8”
Gewindebohrung R 3/8”
Best.-Nr. 44.0372.2

Anschlussplatte 1/2”
Gewindebohrung R 1/2”
Best.-Nr. 44.0372.3

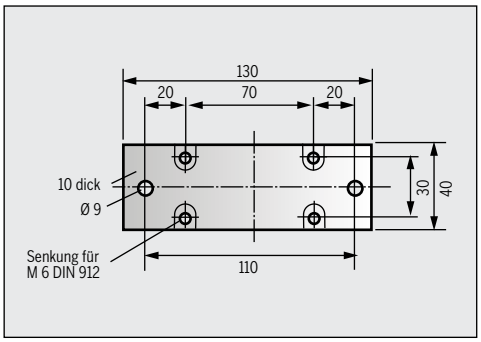

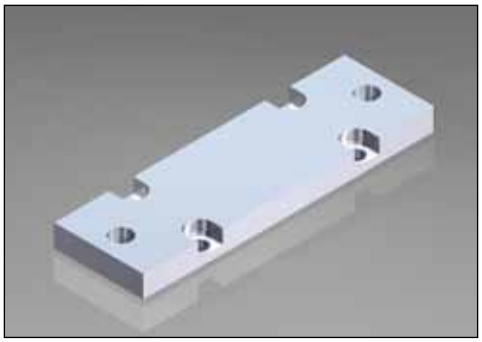

Zubehörteil zum stirnseitigen Abschluss für Pneumatik-Profile 40 x 80.

Abschlussplatte
130 x 40
Stahl verzinkt
ohne Gewindebohrung

Best.-Nr. 44.0372.5

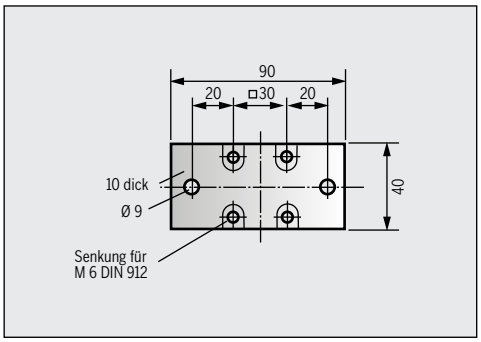

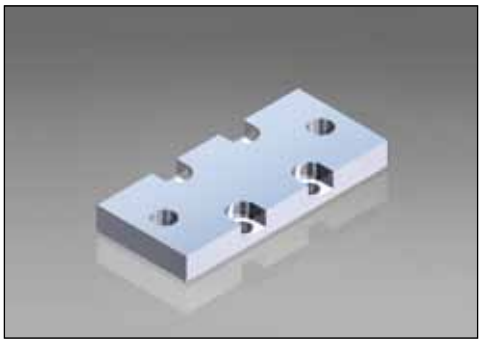

Abschlussplatte
40 x 90
Stahl verzinkt
ohne Gewindebohrung

Best.-Nr. 44.0235

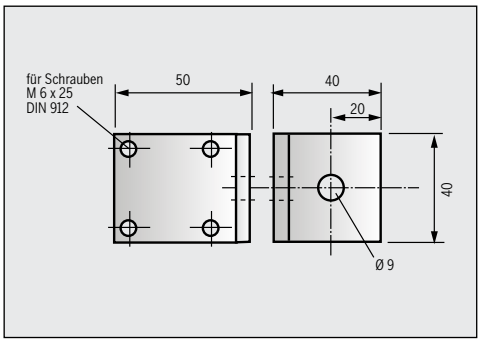

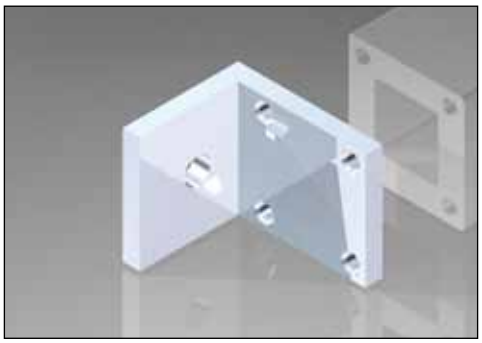

Abschlusswinkel
Stahl verzinkt
ohne Gewindebohrung

Best.-Nr. 44.0390

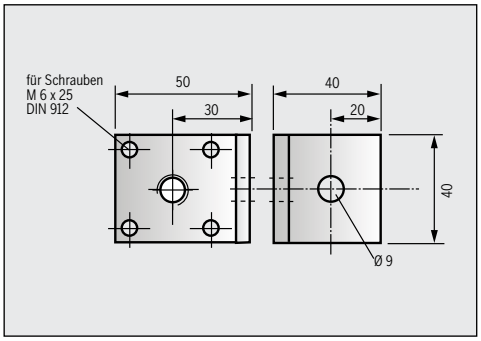

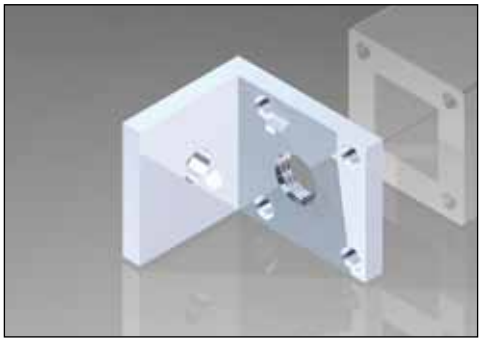

Zubehörteil zum stirnseitigen Anschluss von beispielsweise Schnellverschlusskupplungen etc.

Anschlusswinkel 1/4“
Stahl verzinkt
Gewindebohrung R 1/4“
Best.-Nr. 44.0395

Anschlusswinkel 3/8“
Stahl verzinkt
Gewindebohrung R 3/8“
Best.-Nr. 44.0400

Anschlusswinkel 1/2“
Stahl verzinkt
Gewindebohrung R 1/2“
Best.-Nr. 44.0405

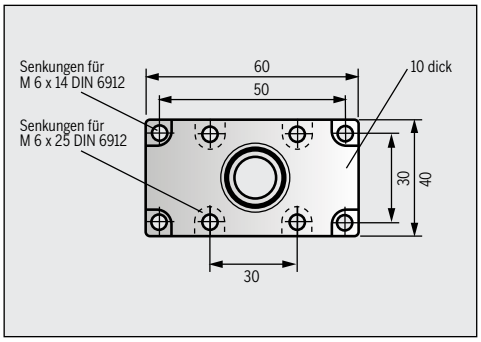

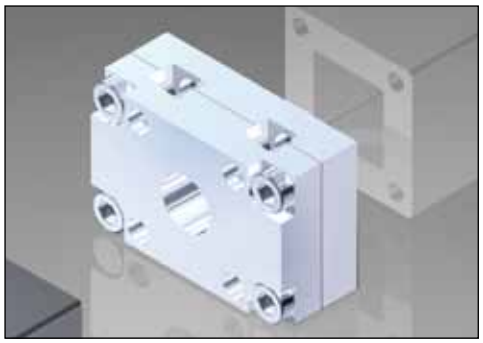

Mit der Anschlussplatte werden Verlängerungen der Pneumatikprofile 40x40 in jeder denkbaren Länge möglich. Die Luftöffnung in der Flanschmitte ist mittels O-Ring abgedichtet, zur Anflanschung an das Profil wird die Dichtung 44.0365 benötigt.

Anschlussplatte
für Luftspeicherverlängerung
1 Paar komplett mit 4 Schrauben M 6 x 14 DIN 6912 und O-Ring Ø 20 x 3

Best.-Nr. 44.0370.9

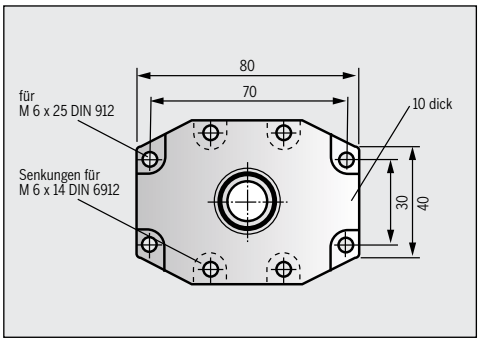

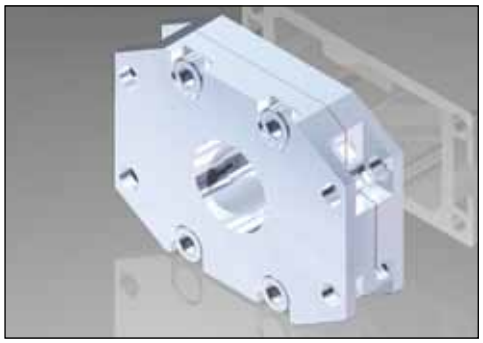

Mit der Anschlussplatte werden Verlängerungen des Pneumatikprofils 44.0031 in jeder denkbaren Länge möglich. Die Luftöffnung in der Flanschmitte ist mittels O-Ring abgedichtet, zur Anflanschung an das Profil wird die Dichtung 44.0365.1 benötigt.

Anschlussplatte
für Luftspeicherverlängerung
1 Paar komplett mit 4 Schrauben M 6 x 14 DIN 6912 und O-Ring Ø 30 x 3 für Profil 44.0031

Best.-Nr. 44.0370.6

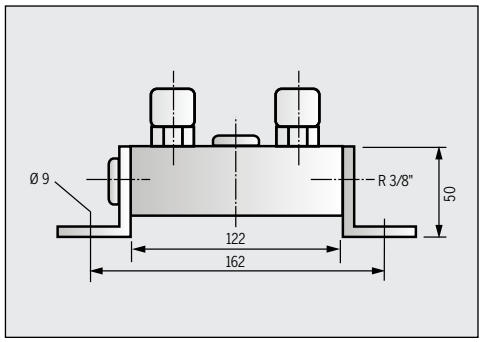

Luftverteiler werden eingesetzt zur zentralen Versorgung mit Druckluft und können mittels Nutensteinen überall am Profil fixiert werden. Der Blindstopfen ermöglicht den Einsatz eines weiteren Schnellverschlusses.

Luftverteiler 40 x 40
2 x 3/8“ Steckkupplung NW 7,2 mit Blindstopfen, links und rechts mit Abschlusswinkel (R 3/8“ Gewinde und ein Blindstopfen)

Best.-Nr. 110.0053.2

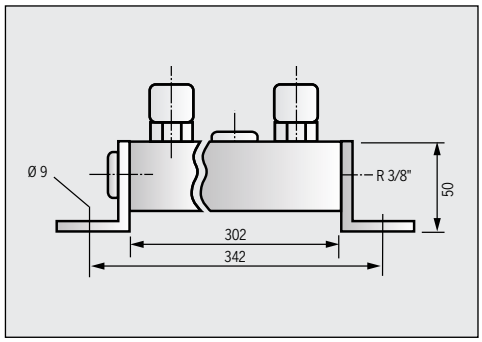

Luftverteiler 40 x 40
2 x 3/8“ Steckkupplung NW 7,2 Mitte Blindstopfen links und rechts mit Abschlusswinkel (R 3/8“ Gewinde und ein Blindstopfen)

Best.-Nr. 110.0053

Passend zu den Luftspeicherprofilen Best.-Nr. 44.0031/10/12/15 und 55.0010

Dichtring
KS WS Ø da=22, di=17
passend für 3/8“

Best.-Nr. 44.0365.2

Passend zu den Luftspeicherprofilen Best.-Nr. 44.0031/10/12/15 und 55.0010

Schnellverschlusskupplung
R 3/8“ NW 7,2, vernickelt
einseitig absperrend
Durchlass 1000 l/min
Cv-Wert 1,47
Temperaturbereich -20° bis + 100°C

Best.-Nr. 44.0366

Passend zu den Luftspeicherprofilen Best.-Nr. 44.0031/10/12/15 und 55.0010

Blindstopfen R 3/8“
MS 58 vernickelt
Innensechskant SW 8

Best.-Nr. 44.0366.3

Passend zu den Luftspeicherprofilen Best.-Nr. 44.0031/10/12/15 und 55.0010

Schlauchtülle R 3/8“
MS 58 vernickelt
für Schlauch LW 9 x 3

Best.-Nr. 44.0366.9

LM-Profil DIN 17615 feingerichtet
Verwindung und Geradheit max 0,8 mm/m
Werkstoff: Al Mg Si 0,5 F22
Oberfläche: Eloxal E6 /
EV1 DIN 1745 warm ausgehärtet

Zugfestigkeit (in Pressrichtung):	min. 215 N/mm²
0,2% Dehngrenze:	min. 160 N/mm²
Bruchdehnung:	A 5: > 12 %
	A 10: > 10 %
Elastizitätsmodul:	E: 70000 N/mm²
	G: 27000N/mm²
Brinelhärte:	ca. 70 HB 2,5 / 62,5
Wärmeausdehnung:	23,4 x 10^{-6} 1/K
Schichtdicke:	ca 12 µm
Schichthärte:	250 – 350 HV

Bestell-Nummer	Fläche A (cm²)	Gewicht G (kg/m)	Wx (cm³)	Wy (cm³)	Ix (cm⁴)	Iy (cm⁴)
33.0000	3,2	0,9	2,0	2,0	3,0	3,0
33.0020	3,6	0,9	2,2	2,2	3,4	3,4
33.0020.1	3,4	0,9	1,7	1,4	3,3	3,3
33.0021	3,4	0,9	2,0	2,2	3,1	3,4
33.0030.1	1,9	0,5	0,6	1,2	0,5	1,8
44.0000	5,6	1,5	5,0	5,0	10,0	10,0
44.0000.3	6,3	1,7	5,3	5,3	10,5	10,5
44.0010	6,5	1,8	5,5	5,2	12,7	10,4
44.0011	6,7	1,8	6,6	6,5	17,0	13,0
44.0012	9,9	2,7	8,2	8,2	16,4	16,4
44.0014	5,4	1,4	4,6	5,5	9,2	10,8
44.0014.1	5,3	1,4	4,8	4,5	9,6	9,5
44.0014.2	9,5	2,6	9,3	14,7	18,9	60,2
44.0015	9,1	2,5	6,9	9,6	13,7	17,0
44.0016	13,4	3,6	20,3	20,3	60,8	60,8
44.0020	5,7	1,5	3,4	3,9	10,8	10,8
44.0020.1	5,1	1,4	4,6	4,6	9,5	9,5
44.0021	5,8	1,5	5,1	5,12	10,7	10,8
44.0025.1	6,3	1,7	8,6	8,6	12,6	12,6
44.0025.2	20,5	5,5	23,9	23,9	163,7	163,7
44.0030	10,4	2,8	10,1	16,0	20,0	64
44.0030.1	5,1	1,3	1,6	4,4	1,6	8,9
44.0030.3	2,3	0,6	0,46	2,0	0,26	4,0
44.0030.4	7,1	1,9	7,0	9,7	14,3	29,2
44.0030.5	17,6	4,8	28,9	43,3	86,5	216,4
44.0030.7	7,6	2,1	2,6	12,2	2,6	48,2
44.0031	12,1	3,3	14,0	19,3	28,1	77,2
55.0000	11,7	3,2	12,6	12,6	31,7	31,7
55.0002	8,2	2,2	8,2	8,2	20,6	20,6
55.0010	12,6	3,3	12,7	13,5	31,8	36,2
55.0020	9,0	2,4	8,7	8,7	22,5	22,5
55.0021	8,6	2,3	8,7	8,3	22,5	20,7
55.0030	21,3	5,8	24,6	41,8	61,5	209,2
55.0030.1	5,9	1,6	2,5	6,2	3,2	15,5
55.0030.2	14,3	3,9	16,2	28,7	40,5	143,7
55.0030.3	10,0	2,7	5,0	21,0	6,3	164,7
55.0030.4	5,0	1,3	1,5	5,1	1,2	12,8
88.0000	16,8	4,5	27,6	27,6	110,3	110,3
11.0000	35,4	9,5	74,8	74,8	374,3	374,3
110.0070.7	4,9	1,3	3,7	4,5	8,9	7,9

Kemmler + Riehle

Kemmler + Riehle GmbH & Co. KG
Maschinenbau
Betzingen, Industrie-Gebiet West
Ferdinand-Lassalle-Straße 61
72770 Reutlingen

Telefon +49 (0) 71 21 / 95 73 - 0
Telefax +49 (0) 71 21 / 95 73 - 23

info@kemmler-riehle.de
www.kemmler-riehle.de

© Copyright by Kemmler + Riehle GmbH & Co. KG
Alle Rechte vorbehalten.
Nachdruck, auch auszugsweise, ist nur mit unserer Genehmigung gestattet.

Alle Angaben in diesem Katalog wurden sorgfältig erstellt und überprüft. Trotzdem können wir für unvollständige oder fehlerhafte Angaben keine Haftung übernehmen.
Technische Änderungen behalten wir uns vor.

Frühere Ausgaben dieses Kataloges treten außer Kraft.

Stand 10/2011