Schutzvermerk nach ISO 16016

KEMMLER ◈ RIEHLE GmbH&Co. KG Ferdinand-Lassalle-Strasse 61 D-72770 Reutlingen-Betzingen

Schutzvermerk nach ISO 16016

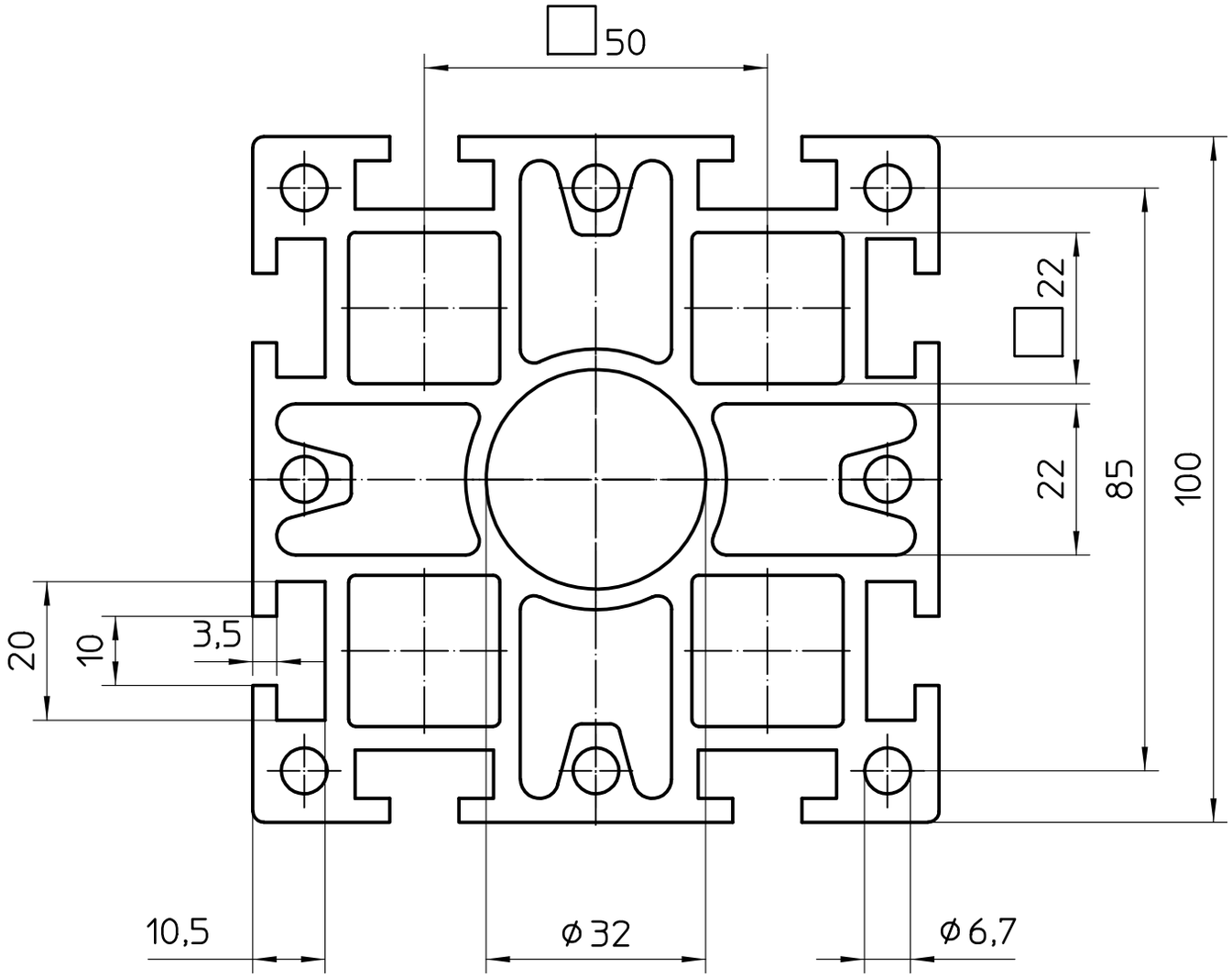

35,4	9,5	74,8	74,8	374,3	374,3
Fläche (cm^2)	Gewicht (kg/m)	Wx (cm^3)	Wy (cm^3)	Ix (cm^4)	Iy (cm^4)

11.0000-I	Quadratprofil-MMS-11	100x100mm