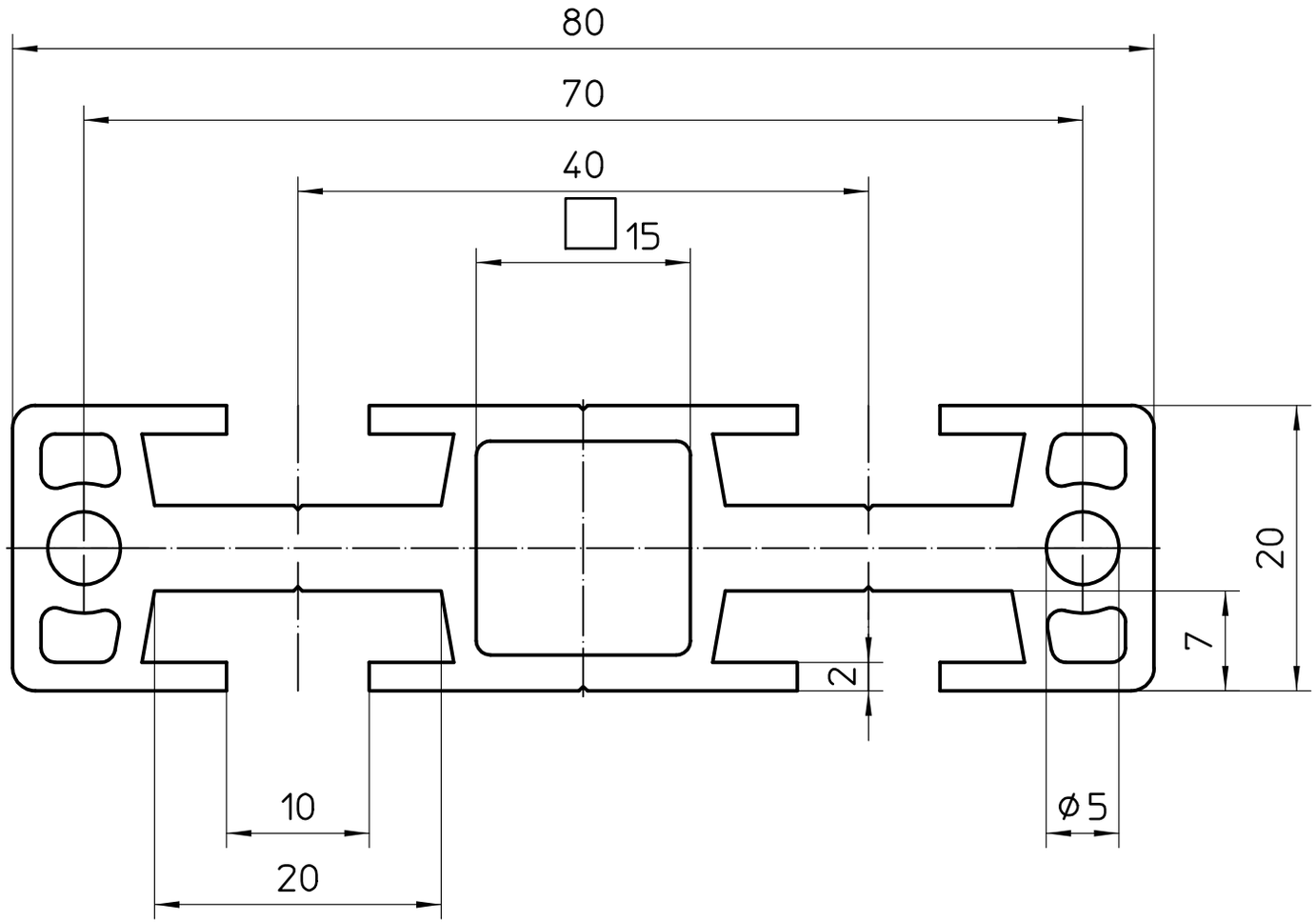

7,6	2,1	2,6	12,2	2,6	48,2
Fläche (cm^2)	Gewicht (kg/m)	Wx (cm^3)	Wy (cm^3)	Ix (cm^4)	Iy (cm^4)

44.0030.7-I	Rechteckprofil-MMS-44	80x20mm