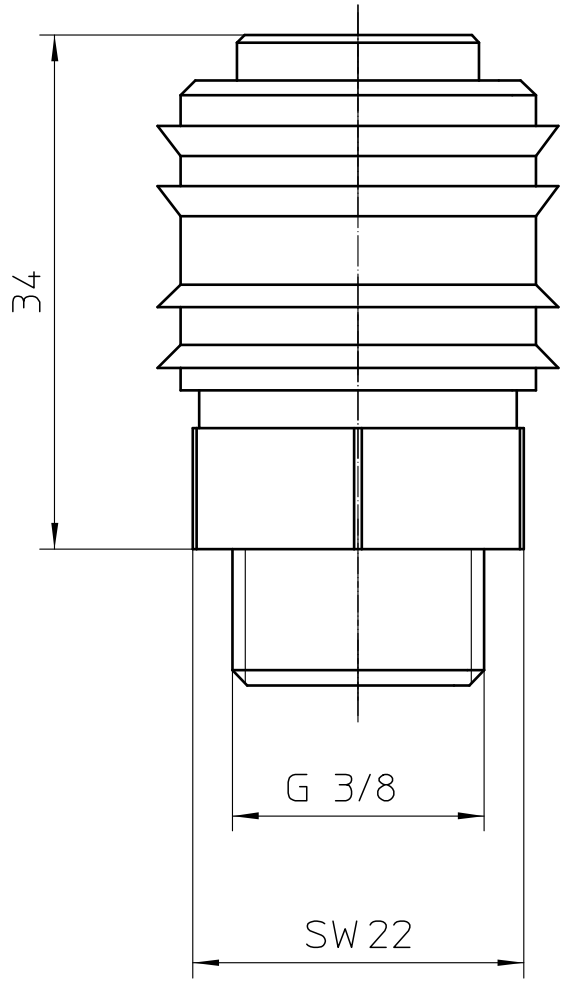

44.0366	Schnellverschlusskupplung	3/8"

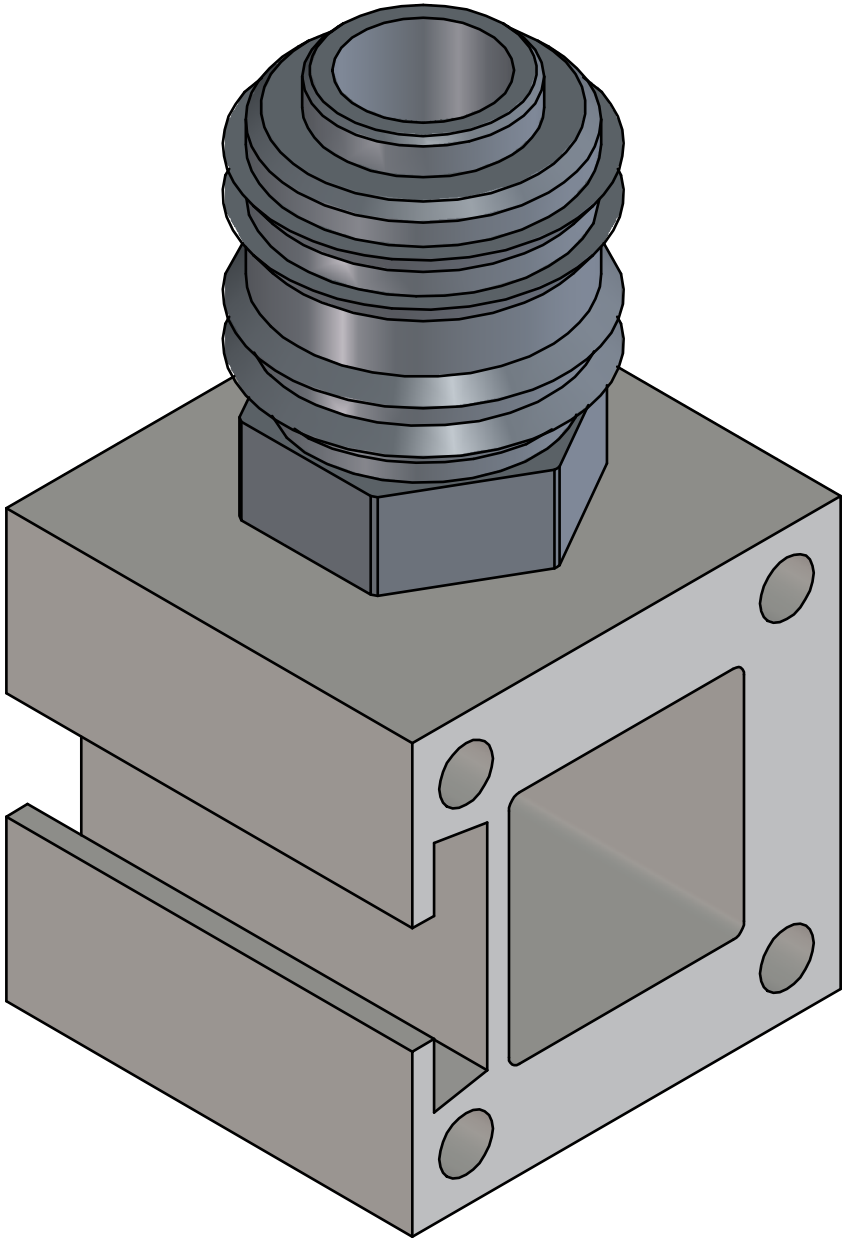

44.0366	Schnellverschlusskupplung	3/8"