Schutzvermerk nach ISO 16016
KEMMLER ⊕ RIEHLE GmbH&Co. KG Ferdinand-Lassalle-Strasse 61 D-72770 Reutlingen-Betzingen
Schutzvermerk nach ISO 16016

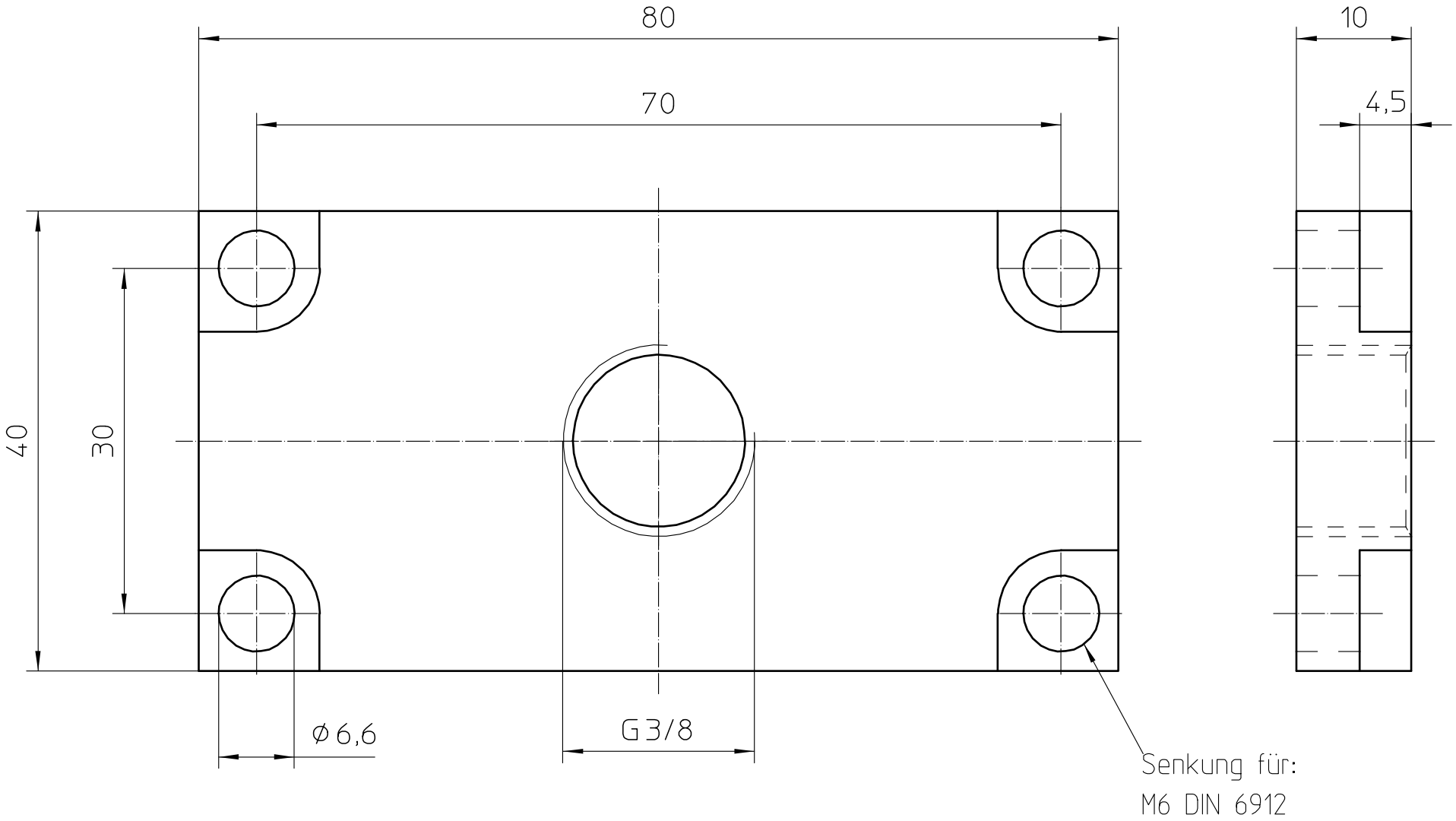

Schraube-Anziehmoment	M8x1,25 (8.8)	25,0 Nm	Schraube-Anziehmoment	M5x0,8 (8.8)	5,9 Nm
Schraube-Anziehmoment	M6x1,00 (8.8)	10,0 Nm	Schraube-Anziehmoment	M4x0,70 (8.8)	3,0 Nm

44.0372.2	Anschlussplatte-MMS-44	80x40x10-G3/8"

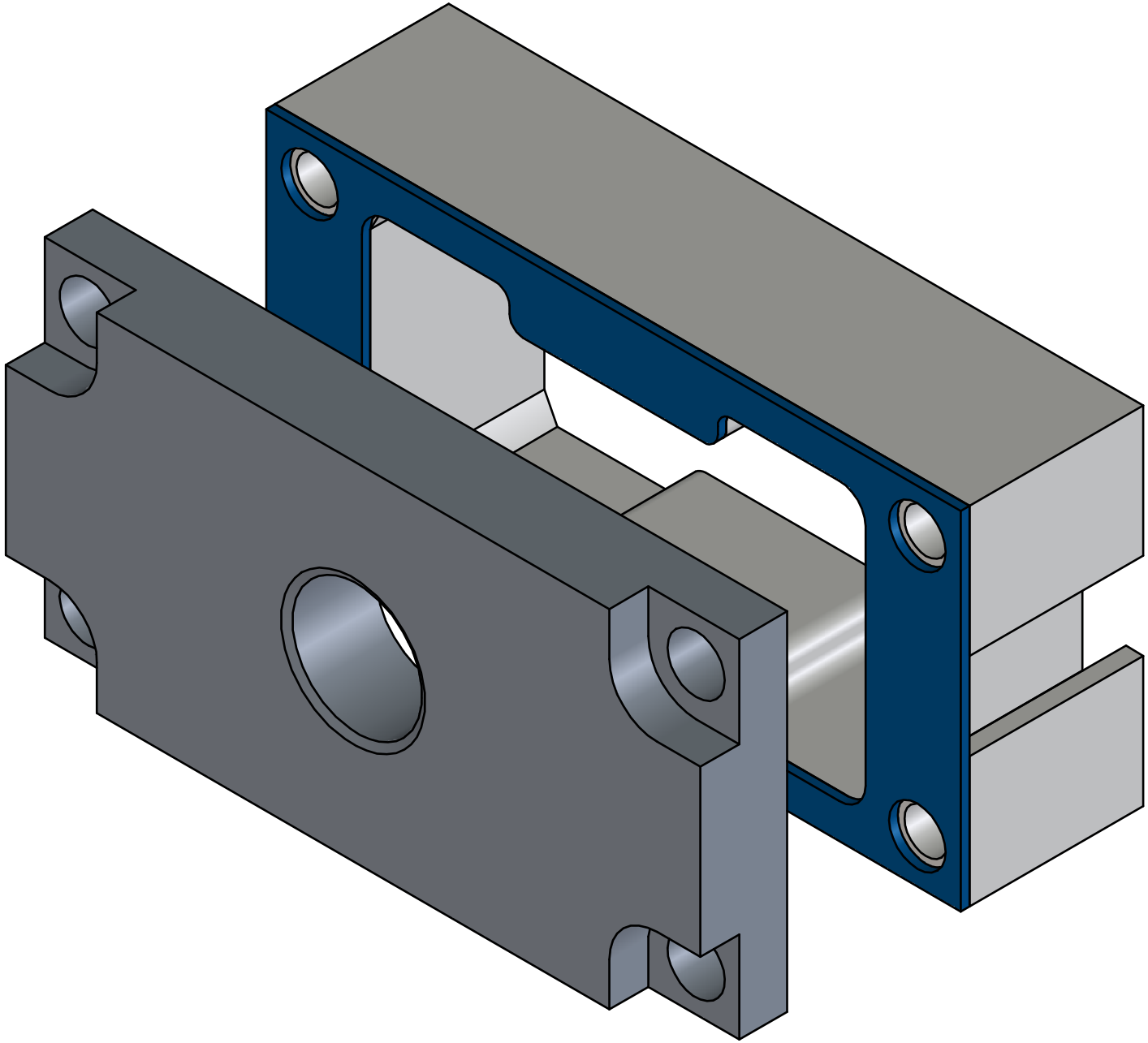

44.0372.2	Anschlussplatte-MMS-44	80x40x10-G3/8"