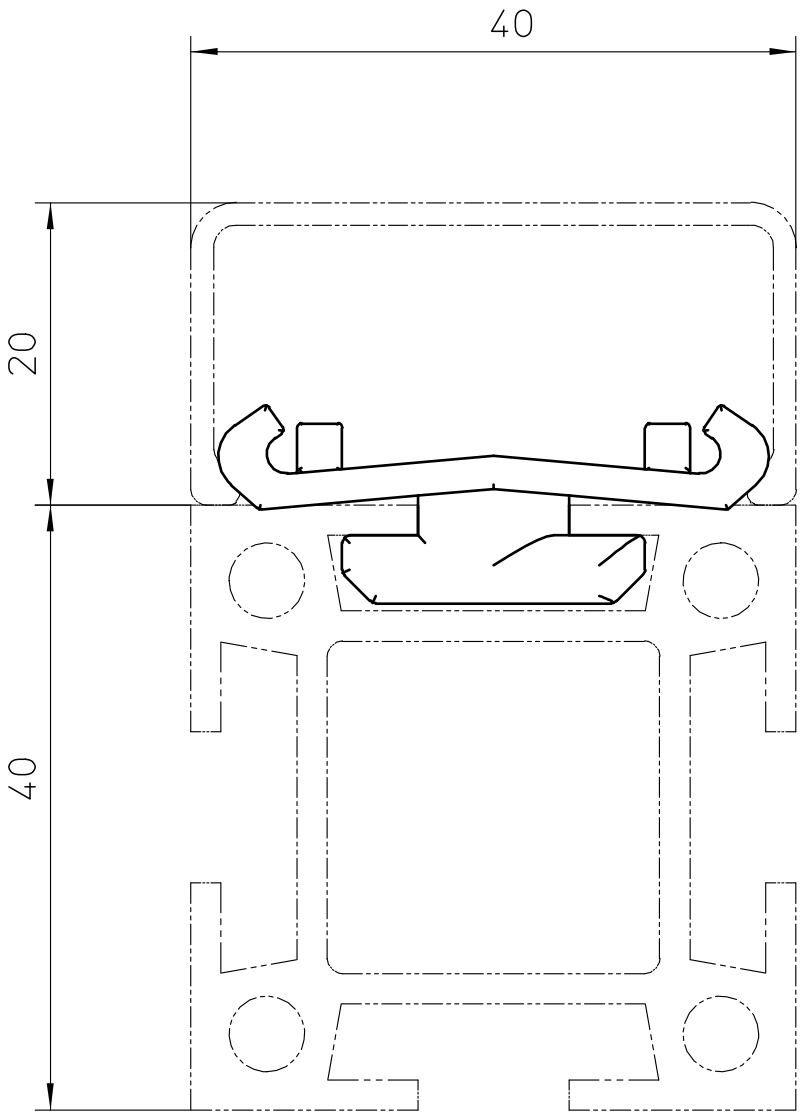

44.0501.1	Kabelkanalklipp-MMS-44	

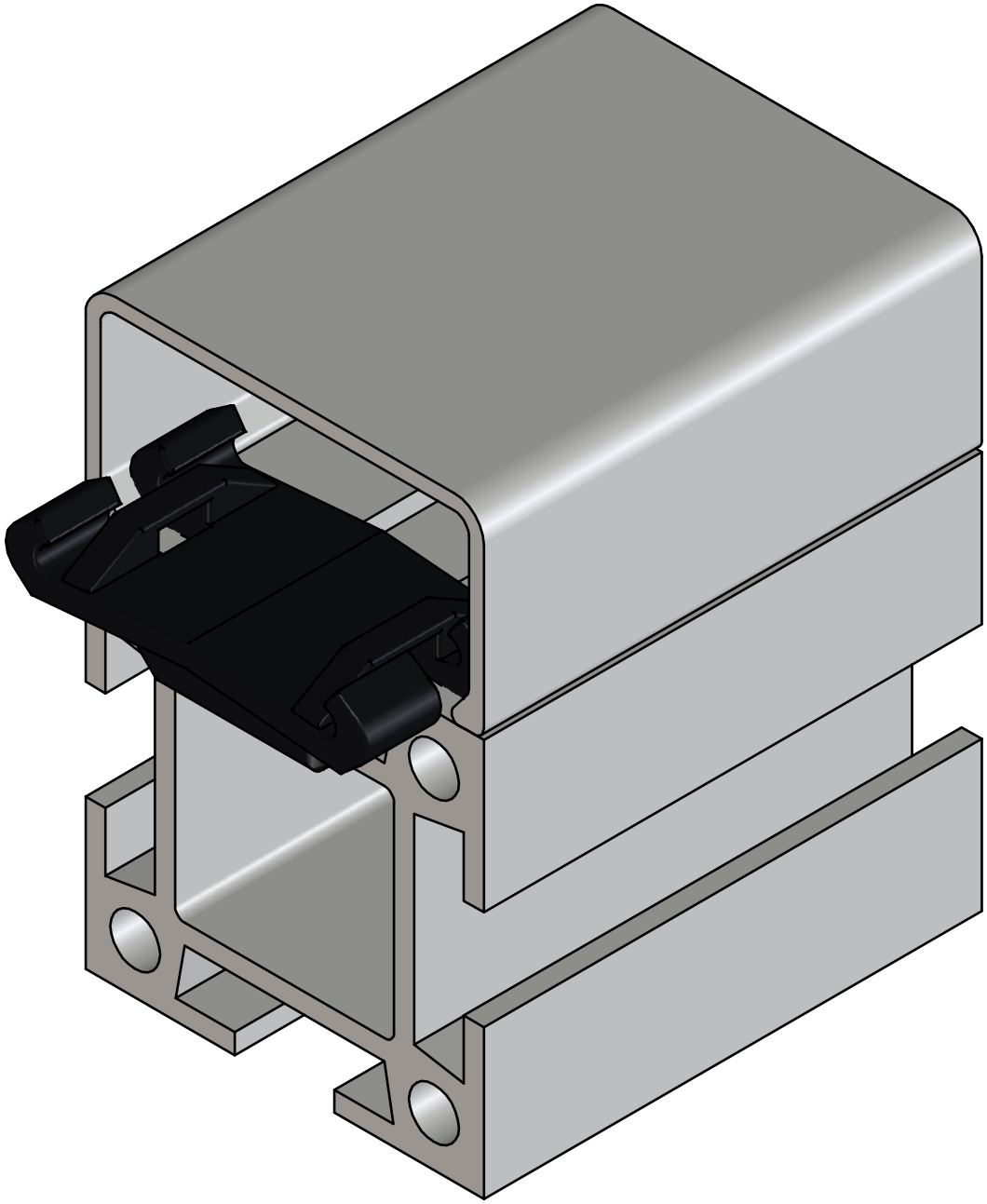

44.0501.1	Kabelkanalklipp-MMS-44	