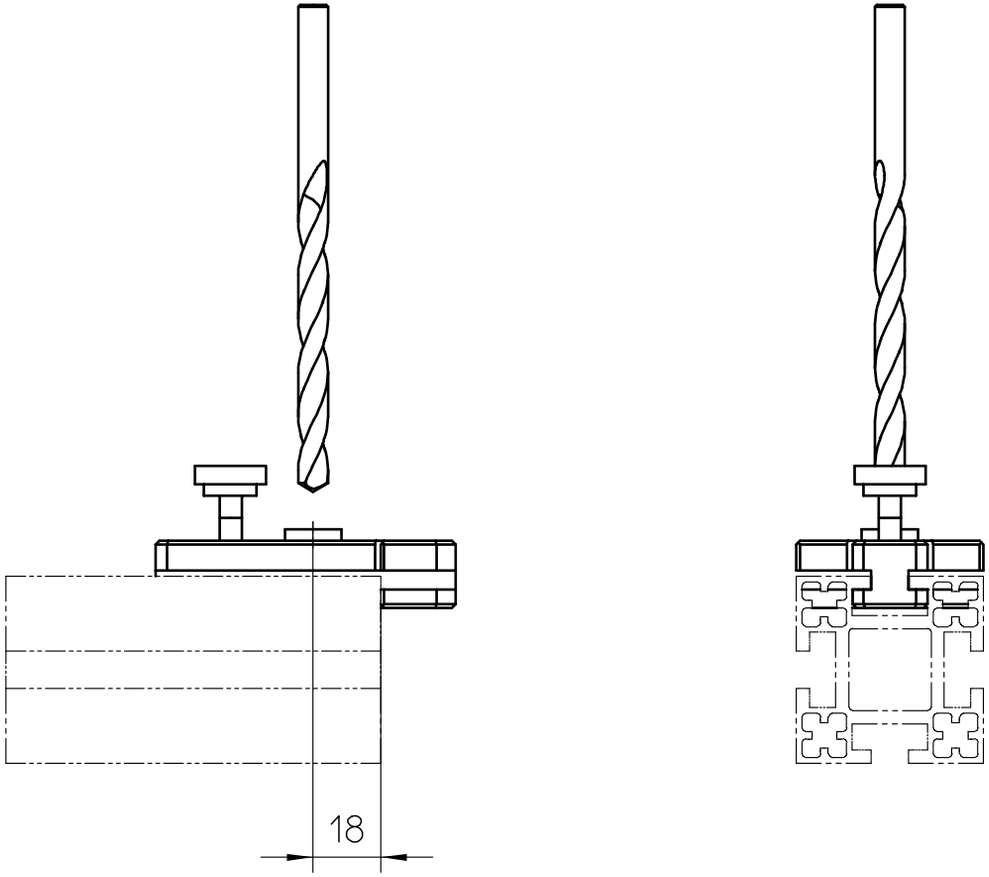

55.0360	Bohrlehre-MMS-55	Verbinder-MMS-55

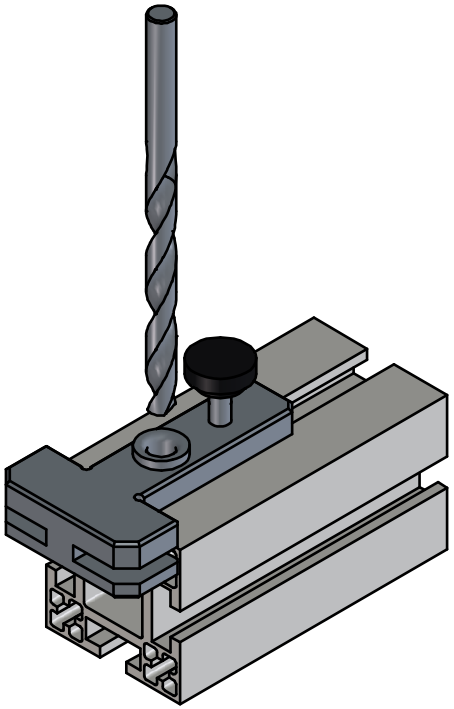

Bohren ∅8 mit Bohrlehre

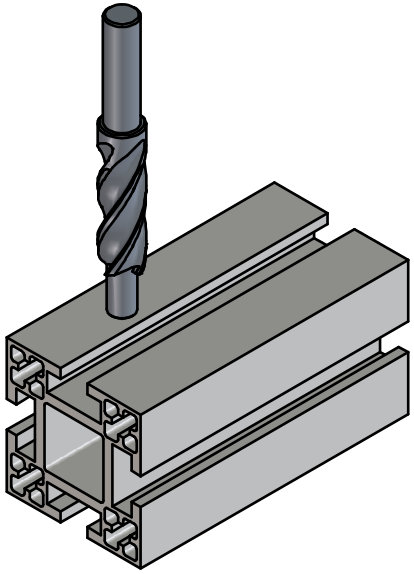

Bohren ∅13 mit Flachsenker

55.0360	Bohrlehre-MMS-55	Verbinder-MMS-55