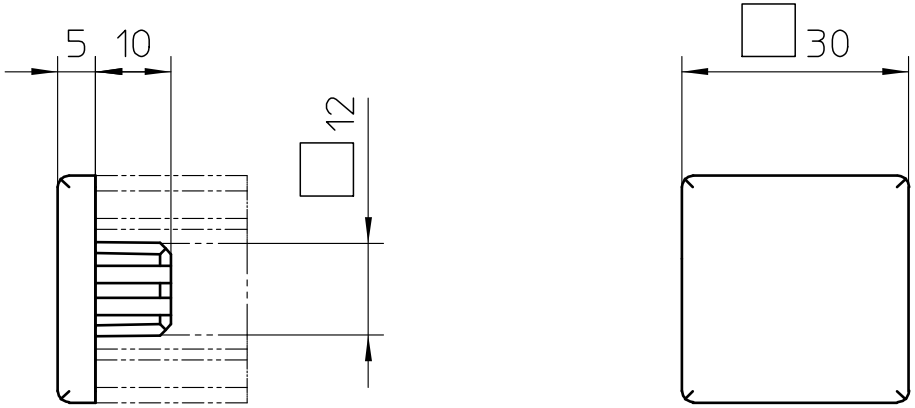

33.0305.1	Abdeckkappe-MMS-33	30x30x15-leitfähig

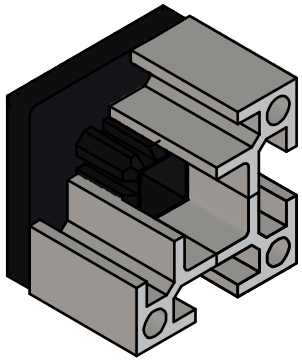

33.0305.1	Abdeckkappe-MMS-33	30x30x15-leitfähig