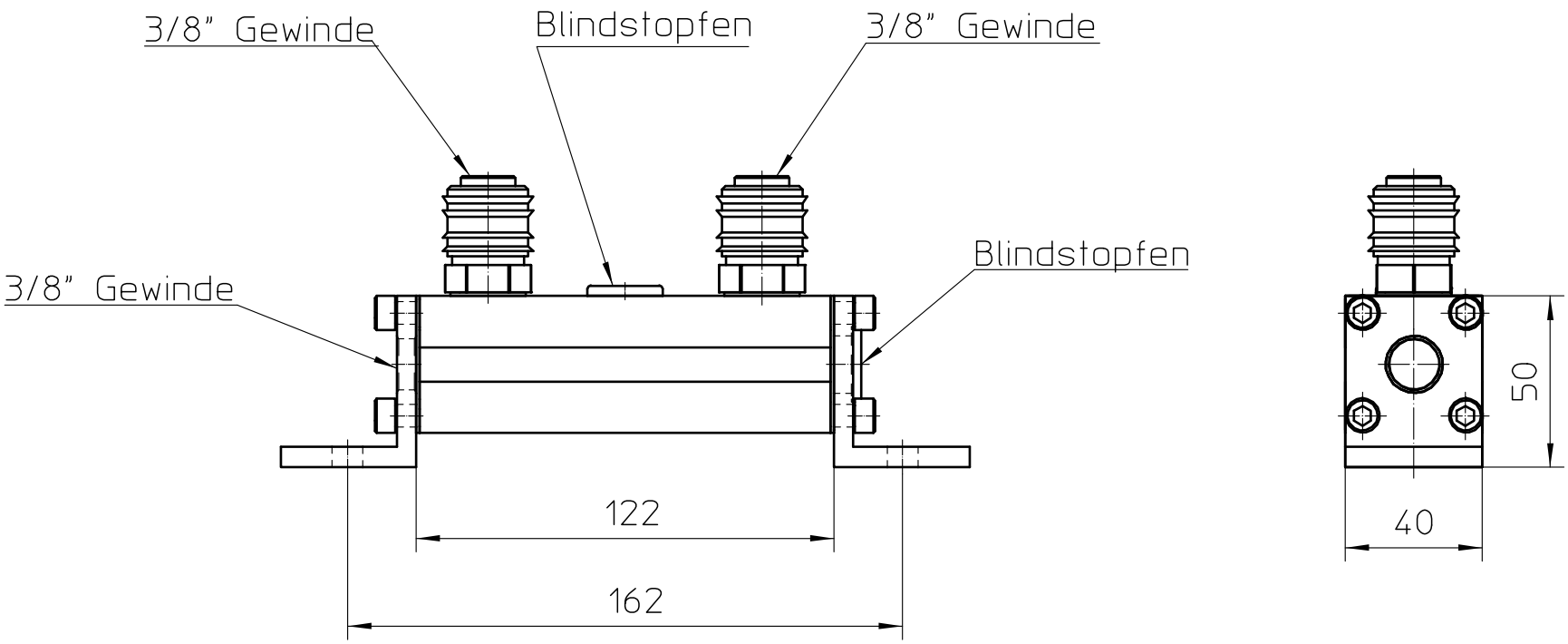


| | | |
|---|---|---|
| 110.0053.2 | Luftverteiler | 40x40-2-fach-122-lang |

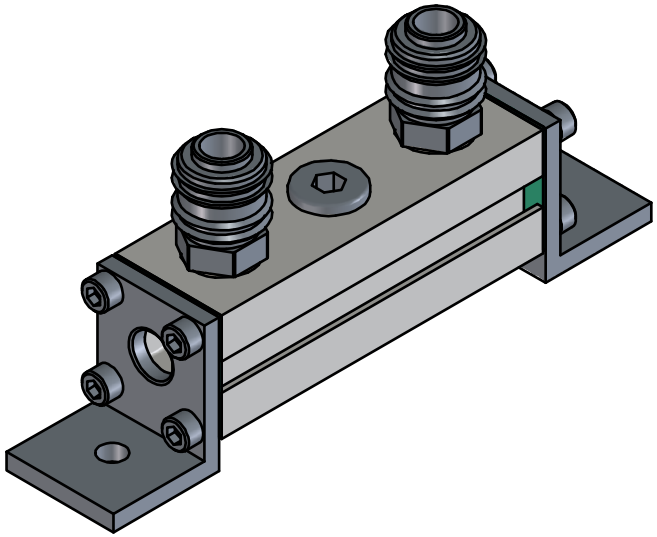

| | | |
|---|---|---|
| 110.0053.2 | Luftverteiler | 40x40-2-fach-122-lang |